индуктивный датчик
Кольцевой датчик
NI65R-S32SR-VP44X

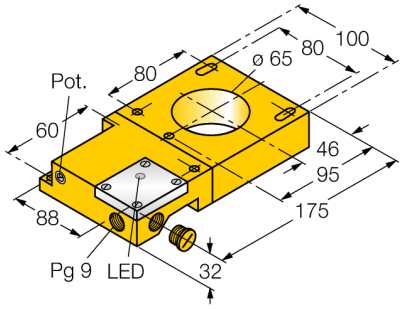

- **прямоугольный, высота 32 мм**
- **пластмасса, ABS**
- **статическая выходная характеристика**
- **чувствительность, регулируемая потенциометром**
- **кольцевой зонд и усилитель переключения в модульной конструкции могут быть смонитированы отдельно**
- **длина выхода импульса в мин. 100 мс**
- **4-проводн. DC, 10…55 В DC**
- **переключаемый, pnp-выход**
- **терминальная коробка**

Тип	NI65R-S32SR-VP44X
Идент. №	1440008

Диаметр внутреннего кольца D	65 мм
Диаметр стальной проволки (St37)	≥ 2 мм
повторяемость (стабильность) позиционирования	≤ 2 % полн. шкалы
Остановка пульсации	≥ 5 мс
Длительность импульса на выходе	100 мс ±20 %
Температура окружающей среды	-25…+70 °C

Рабочее напряжение	10…55 В =
Остаточная пульсация	≤ 10 % U_{ss}
Номинальный рабочий ток (DC)	≤ 200 мА
Ток холостого хода I_0	≤ 20 мА
Остаточный ток	≤ 0.1 мА
Испытательное напряжение изоляции	≤ 0.5 кВ
Защита от короткого замыкания	да/ Циклический
Падение напряжения при I_e	≤ 1.8 В
Защита от обрыва / обратной полярности	да/ Полный
Выходная функция	4-проводн., Дополнительный контакт, PNP
Частота переключения	0.008 кГц

Конструкция	Кольцевой датчик,S32SR
Размеры	175 x 100 x 32 мм
Материал корпуса	Пластмасса,ABS
Электрическое подключение	Клеммная коробка
Тело катушки индуктивности	пластмасса, POM
Вибростойкость	55 Гц (1 мм)
Ударопрочность	30 g (11 мс)
Степень защиты	IP65
Средняя наработка до отказа	2283лет в соответствии с SN 29500-(Изд. 99) 40 °C
укомплектованное количество	1

Индикация состояния переключения	светодиод, желтый
В объем поставки включены:	кабельный уплотнитель, заглушка

Схема подключения

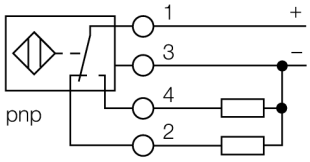

Принцип действия

Индуктивные датчики разработаны для бесконтактного (без износа) детектирования металлических объектов. Для этого используют высокочастотное электромагнитное AC поле, взаимодействующее с мишенью. Индуктивные кольцевые датчики генерируют это поле в LC резонансном контуре. Мишень действует как сердечник катушки.

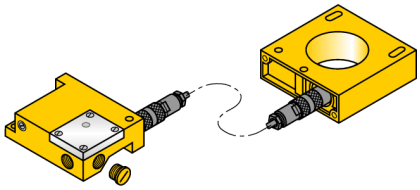

Edition • Rev. P1 • 2019-02-23T15:06:13+01:00

индуктивный датчик
Кольцевой датчик
NI65R-S32SR-VP44X

Расстояние D	150 мм
Расстояние W	150 мм
Расстояние S	150 мм
Расстояние G	150 мм

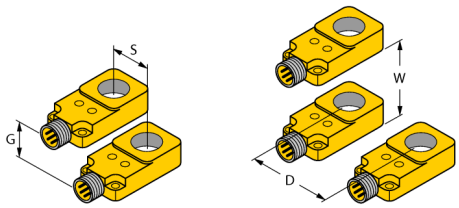

Edition • Rev. P1 • 2019-02-23T15:06:13+01:00

 TURCK Inc. ● 3000 Campus Drive Minneapolis, MN 55441-2656 ● Phone: 763-553-7300 ● Application Support: 1-800-544-7769 ● Fax 763-553-0708 ● www.turck.com

Аксессуары

Наименование	Идент. №		Чертеж с размерами
ADAPTER CABLE RING 1.6M	14306	The adapter cable enables separate mounting of ring probe and switching amplifier; coax cable: RG58 C/U 50 Ohm	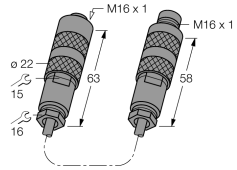

Edition • Rev. P1 • 2019-02-23T15:06:13+01:00