Индуктивные датчики

# BES 515-114-S4-C
# Код заказа: BES02E0

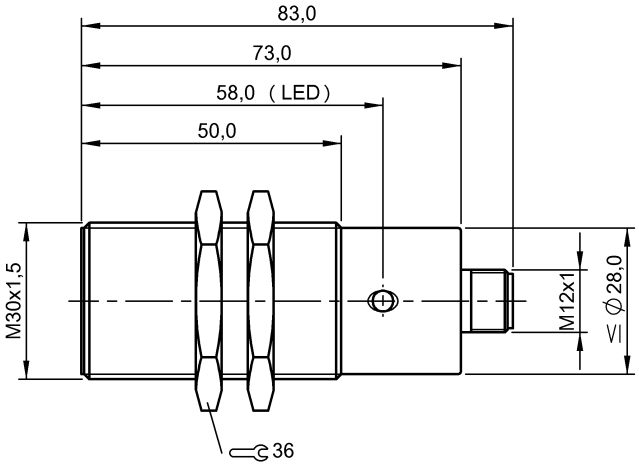


IND. CONT. EQ.
81U2
Class 2 Type 1

## Display/Operation

| | |
|---|---|
| **Индикация рабочего напряжения** | нет |
| **Индикация функций** | да |

## Electrical connection

| | |
|---|---|
| **Защита от короткого замыкания** | да |
| **Защита от переполюсовки** | да |
| **Разъем** | M12x1-Male, 4-pin, A-coded |
| **С защитой от неправильного подключения** | да |

## Electrical data

| | |
|---|---|
| **Выходное сопротивление Ra** | 2,2 кОм + D + СД |
| **Емкость нагрузки, макс., при Ue** | 1 µF |
| **Задержка готовности Tv, макс.** | 30 ms |
| **Категория применения** | =-13 |
| **Класс защиты** | II |
| **Макс. ток холостого хода Io, без демпфирования** | 20 mA |
| **Минимальный рабочий ток Im** | 0 mA |
| **Остаточная волнистость, макс. (% от Ue )** | 15 % |
| **Остаточный ток Ir, макс.** | 80 µA |
| **Падение напряжения статич., макс.** | 2.5 V |
| **Рабочее напряжение Ub** | 10...30 VDC |
| **Расчетное напряжение изоляции Ui** | 250 V AC |
| **Расчетное рабочее напряжение Ue=** | 24 V |
| **Расчетный рабочий ток Ie** | 200 mA |
| **Расчетный ток короткого замыкания** | 100 A |
| **Ток холостого хода Io, макс., с затуханием** | 30 mA |
| **Частота переключения** | 300 Гц |

## Environmental conditions

| | |
|---|---|
| **EN 60068-2-27, ударная нагрузка** | Полусинус, 30 gn, 11 мс |
| **EN 60068-2-6, вибрация** | 55 Гц, амплитуда 1 мм, 3x30 мин |
| **Степень загрязнения** | 3 |
| **Степень защиты** | IP68 |
| **Температура окружающей среды** | -40...85 °C |

Индуктивные датчики

# BES 515-114-S4-C
# Код заказа: BES02E0

## General data

| | |
|---|---|
| **Базовый стандарт** | IEC 60947-5-2 |
| **Разрешение на эксплуатацию/ конформность** | CE<br>cULus<br>E~<br>WEEE |

## Material

| | |
|---|---|
| **Активная поверхность, материал** | PA 12 |
| **Материал корпуса** | Высококачественная сталь (1.4305) |

## Mechanical data

| | |
|---|---|
| **Момент затяжки** | 80 Нм |
| **Размеры** | Ø 30 x 83 мм |
| **Типоразмер** | M30x1,5 |
| **Установка** | заподлицо |

## Output/Interface

| | |
|---|---|
| **Переключающий выход** | PNP замыкающий/ размыкающий контакт (NO/NC) |

## Range/Distance

| | |
|---|---|
| **Гистерезис H, макс. (% от Sr)** | 15.0 % |
| **Надежная дальность срабатывания Sa** | 8.1 mm |
| **Реальная дальность срабатывания Sr, допуск** | ±10 % |
| **Реальный промежуток срабатывания Sr** | 10 mm |
| **Стабильность повторяемости, макс. (% от Sr)** | 5.0 % |
| **Температурный дрейф, макс. (% от Sr)** | 10 % |
| **Условное расстояние переключения sn** | 10 mm |

## Remarks

После устранения перегрузки датчик снова готов к работе.

## Connector Drawings
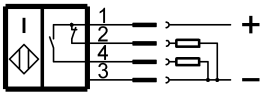
## Wiring Diagrams