ecomat300

AC2916

ProcessLine 4AI C IP69K

Промышленная шина AS-Interface

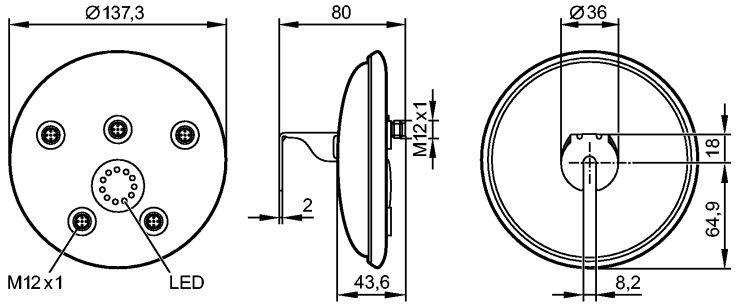

1: светодиод

Характеристики

Активный модуль AS-i

4 аналоговых входа 4...20 mA

Для подключения 2- и 3- проводных датчиков

Электронные данные

Электрическое исполнение	4 входа 4...20 mA
Рабочее напряжение [V]	26,5...31,6 DC
Суммарное потребление тока от AS-i [mA]	< 450
AS-i интерфейс, защита от переполюсовки	да

Входы

Защита от короткого замыкания	да
аналоговый	
Аналоговый вход	4...20 mA
Питание датчика	AS-i
Макс. падение напряжения при номинальном токе [V]	< 10
Разрешение [Bit]	12 (1 bit = 1 µA)

Диапазон измерения / настройки

Область значений [Bit]	4000...20000 ; точность 0,5 % от конечного значения диапазона измерений

Время реакции

АЦП (аналого-цифровой преобразователь)	1 канал: 60 ms / 2 канала: 120 ms / 3 канала: канал 1 120ms и канал 2 и 3 240ms / 4 канала: 240 ms

Условия эксплуатации

Температура окружающей среды [°C]	-5...70
Степень защиты	IP 68 / IP 69K

Испытания / одобрения

Электромагнитная совместимость	EN 50295
MTTF [лет]	98

AS-i классификация

AS-i версия	2.11 + 3.0
Расширенный режим адресации	нет
AS-i профиль	S-7.3.E

AC2916

ProcessLine 4AI C IP69K

Промышленная шина AS-Interface

Конфигурация входов/выходов [Hex]	7
Идентификационный код [Hex]	3.E
AS-i сертификат	101108

Механические данные

Материал	Втулка с резьбой: нерж. сталь V4A (1.4404); Makrolon; O-кольцо: EPDM
Вес [kg]	0,614

Дисплеи / Элементы управления

Рабочий режим LED	Зеленый (индикация напряжения на шине AS-i)
Ошибка LED	красный (FAULT: AS-i коммуникационная ошибка /периферийная ошибка)
Функции дисплея LED	жёлтый (индикаторные каналы AI1...AI4)

электрическое подключение

Назначение жил кабеля при подключении

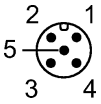

1: AS-i +
2: n.c.
3: AS-i -
4: n.c.
5: заземление (FE)

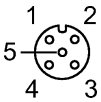

Входы
1: питание датчика 24 V
2: AI+
3: питание датчика 0 V / AI-
4: n.c.
5: заземление (FE)

Принадлежности

Принадлежности (дополнительные)	Колпачок M12 (E70297); Разветвитель для плоского кабеля (E70454); Динамометрический гаечный ключ (E70390)

Примечания

Примечания	Если датчики питаются от AS-i, то нагрузка не должна превышать 380 mA, нагрузка на соединение отдельного датчика не должно превышать 200 mA . Датчик и AS-i электрически подсоединены.
Упаковочная величина [штука]	1