# AC336A

DUAL SENSOR T5 2SI 1DO T 3D

**Индуктивные датчики для клапанов**

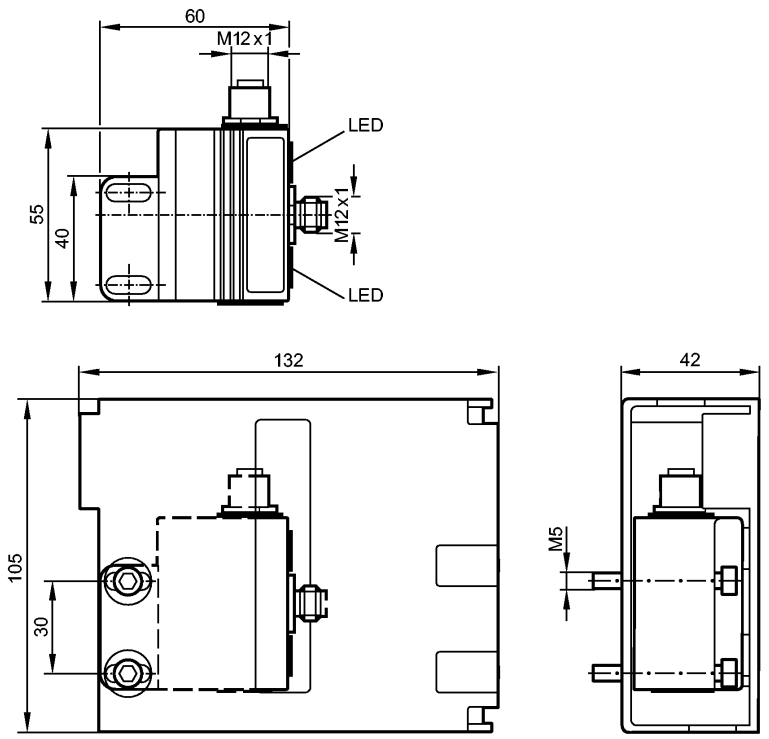


CE

## Характеристики

Сдвоенный датчик для исполнительных устройств с обратной связью

Электрический разъём

2 встроенных индуктивных датчика

Версия 2.1 с расширенным режимом адресации

Сертификат ATEX

группа II, категория 3D

Расстояние срабатывания: 4mm

## Электронные данные

| | |
|---|---|
| Электрическое исполнение | 2 входа / 1 выход |
| Рабочее напряжение [V] | 26,5...31,6 DC |
| Потребление тока [mA] | 160 |
| Класс защиты | III |

## Входы

цифровой

| | |
|---|---|
| Питание датчика | AS-i |
| Диапазон питающих напряжений[V] | 20...30 DC |
| Защита от короткого замыкания | нет |

## Выходы

цифровой

| | |
|---|---|
| Выход | Транзистор PNP |
| Макс. допустимая токовая нагрузка на каждый выход [mA] | 100 |
| Гальваническая развязка | нет |
| Встроенный "Watchdog" | да |

# AC336A

DUAL SENSOR T5 2SI 1DO T 3D

**Индуктивные датчики для клапанов**

| | |
|---|---|
| Защита от короткого замыкания | да |
| **Диапазон измерения / настройки** | |
| дистанция от инициатора [mm] | тип. 1,0 |
| Расстояние срабатывания [mm] | 4 |
| **Условия эксплуатации** | |
| Температура окружающей среды [°C] | -10...50 |
| Степень защиты | IP 5x; когда используется за пределами опасных зон: IP 67 |
| **Испытания / одобрения** | |
| Маркировка прибора | Ex II 3D Ex tc IIIB T85°Dc IP5X X *) |
| Электромагнитная совместимость | EN 50295 |
| **AS-i классификация** | |
| AS-i версия | 2.1 |
| Расширенный режим адресации | да |
| AS-i профиль | S-7.A.E |
| Конфигурация входов/выходов [Hex] | 7 |
| Идентификационный код [Hex] | A.E |
| **Механические данные** | |
| Материал | корпус: PBT (полибутилентерефталат) оранжевый; крышка: PC чёрный; штекер / гнездо, нерж. сталь; Защитный кожух: нерж. сталь |
| Вес [kg] | 0,772 |
| **Дисплеи / Элементы управления** | |
| Рабочий режим LED | зелёный |
| Ошибка LED | красный |
| Функции дисплея LED | желтый |
| **электрическое подключение** | |
| Электрическое подсоединение | Разъём M12 |

**Назначение жил кабеля при подключении**

электрическое подключение
1: AS-i+
3: AS-i -

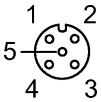


Выходы
3: внешнее напряжение AUX -
4: коммутационный выход +
1, 2, 5: n. c.

| | |
|---|---|
| **Принадлежности** | |
| Принадлежности (входят в комплект) | Защитный кожух; Монтажная пластина; 2 винта с внутренним шестигранником M5 x 35 |
| **Примечания** | |
| Примечания | *) только в сочетании с защитным кожухом |
| Упаковочная величина [штука] | 1 |