ecomat300

AC515A

ClassicLine 4DI-Y II 3D

Промышленная шина AS-Interface

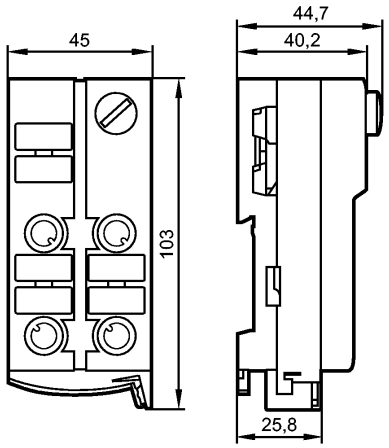

Характеристики

Активный модуль ClassicLine

Прямое подключение к плоскому AS-i кабелю

Разъёмы M12 x 1

Версия 2.11 и 3.0 с расширенным режимом адресации.

Разъём для адресации

Ориентация плоского кабеля возможна в трех направлениях

Сертификат ATEX

группа II, категория 3D

Только в сочетании с защитным кожухом E7000A или соответствующей степенью защиты

Электронные данные

Электрическое исполнение	4 входа
Рабочее напряжение [V]	26,5...31,6 DC
Суммарное потребление тока от AS-i [mA]	< 250

Входы

цифровой

Электрическое подключение	DC PNP
Питание датчика	AS-i
Диапазон питающих напряжений[V]	18...30 DC *)
Допустимая токовая нагрузка для всех входов [mA]	200
Входной ток High/Low [mA]	6...10 / 0...2
Уровень переключающего сигнала 1 [V]	>11
Защита от короткого замыкания	да

Условия эксплуатации

Температура окружающей среды [°C]	-10...50
Степень защиты	IP 50

Испытания / одобрения

Маркировка прибора	Ex II 3D Ex tc IIIB T80°C Dc X IP50
Электромагнитная совместимость	EN 50295

	IEC 61000-6-2
MTTF [лет]	405

AS-i классификация

AS-i версия	2.11 + 3.0
Расширенный режим адресации	да
AS-i профиль	S-0.A.E
Конфигурация входов/выходов [Hex]	0
Идентификационный код [Hex]	A.E
AS-i сертификат	в стадии разработки

Биты данных

Бит данных	**D0**	**D1**	**D2**	**D3**
Вход	1	2	3	4
Розетка	I-1/2	I-1/2 I-2	I-3/4	I-3/4 I-4
Контакт	4	2 4	4	2 4

Механические данные

Материал	PA (полиамид); Прокалывающие контакты: CuSn6 поверхность из никеля и оловянное покрытие
Вес [kg]	0,202

Дисплеи / Элементы управления

Рабочий режим LED	зелёный
Ошибка LED	красный
Функции дисплея LED	желтый

электрическое подключение

Назначение жил кабеля при подключении

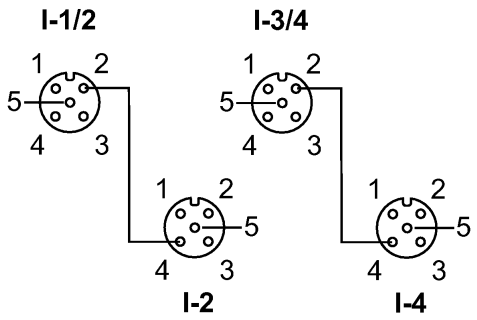

Входы

Разъём I-1/2
1: питание датчика L+
2: вход данных 2
3: питание датчика L-
4: вход данных 1
5: не используется

Разъём I-2
1: питание датчика L+
2: не используется
3: питание датчика L-
4: вход данных 2
5: не используется

Разъём I-3/4
1: Блок питания L+
2: вход данных 4
3: питание датчика L-
4: вход данных 3
5: не используется

Разъём I-4
1: питание датчика L+
2: не используется
3: питание датчика L-
4: вход данных 4
5: не используется

Принадлежности

Принадлежности (входят в комплект)	нижняя часть
Принадлежности (дополнительные)	Колпачок M12 (E73004); Защитный корпус (E7000A)

Примечания

Примечания	Установка прибора возможна только в защитном корпусе (E7000A), или должны быть приняты другие меры по обеспечению механической защиты.

	Ни один из выводов I-, I+, I-1/2, I-2, I-3/4, I-4 не должен быть замкнут на внешний потенциал, пока он электрически связан с AS-i кабелем. *) через плоский кабель
Упаковочная величина [штука]	1