ecomat300

AL2400

IO-Link module 4 x 2 DI IP 67

Промышленные системы передачи данных

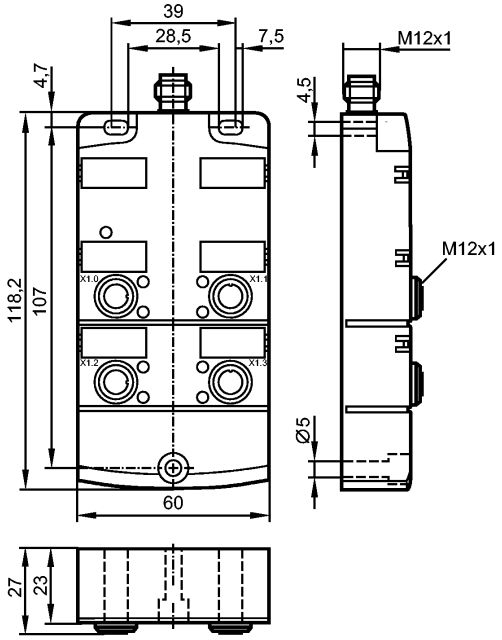

CE cULus LISTED IO-Link

Характеристики

Активный модуль CompactLine (прибор с IO-Link)

Разъёмы M12 x 1

Питание через IO-Link разъём M12

Цифровые входы

Электронные данные

Электрическое исполнение		4 x 2 входа
Рабочее напряжение	[V]	18...30 DC; "supply class 2" согласно cULus
Потребление тока	[mA]	< 450 aus IO-Link (typisch 200 bei Stromversorgung aus IO-Link Master)

Входы

цифровой

Электрическое подключение		PNP
Питание датчика		IO-Link
Диапазон питающих напряжений	[V]	16...30 DC
Допустимая токовая нагрузка для всех входов	[mA]	400
Ограничение входного тока	[mA]	15
Входной ток High/Low	[mA]	6...10 / 0...2
Уровень переключающего сигнала 1	[V]	> 11
Защита от короткого замыкания		да

интерфейсы

IO-Link-Device

Способ передачи	COM2 (38,4 kBaud)
IO-Link проверка	V1.1
Стандарт SDCI	IEC 61131-9
IO-Link-Device ID	554d / 00 02 2Ah
SIO режим	нет

AL2400

IO-Link module 4 x 2 DI IP 67

Промышленные системы передачи данных

Аналоговые рабочие данные	1
Бинарные рабочие данные	12
Prozessdatenlänge [Byte]	4
Миним.время рабочего цикла [ms]	2,9

Условия эксплуатации

Температура окружающей среды [°C]	-25...70
Степень защиты	IP 67

Испытания / одобрения

Электромагнитная совместимость	EN 61000-6-2 EN 61000-6-3 IEC 61131-9

Механические данные

Материал	PA (полиамид); гнездо: латунь никелированн.; O-кольцо (разъем): витон
Вес [kg]	0,296

Дисплеи / Элементы управления

Рабочий режим LED	зелёный
Ошибка LED	красный
Функции дисплея LED	желтый

электрическое подключение

Назначение жил кабеля при подключении

IO-Link
1: UB +
2: не используется
3: UB -
4: IO-Link

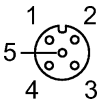

Входы X1.0...X1.3
1: питание датчика +24 V
2: IN 2
3: питание датчика 0 V
4: IN 1
5: не используется

Принадлежности

Принадлежности (дополнительные)	Втулка из нержавеющей стали для монтажа в случае высоких механических напряжений (E70402)

Примечания

Примечания	Nur zur Verwendung in NFPA 79-Applikationen Das Gerät ist nach der IO-Link-Spezifikation V1.1.2 zu betreiben. Die maximale Leitungslänge des IO-Link-Kabels beträgt 20 m.
Упаковочная величина [штука]	1