efector100

E10027

NUT M18X1 BRASS 2 PIECES

Принадлежности

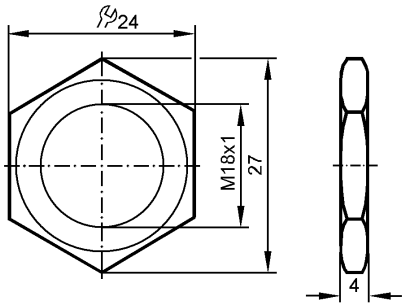

Характеристики

Гайки металлические

M18 x 1

Механические данные

Материал		латунь никелированн.
Вес	[kg]	0,017

Примечания

Упаковочная величина	[штука]	2