efector180

E12476

VALVIS ADAPTER 19

Принадлежности

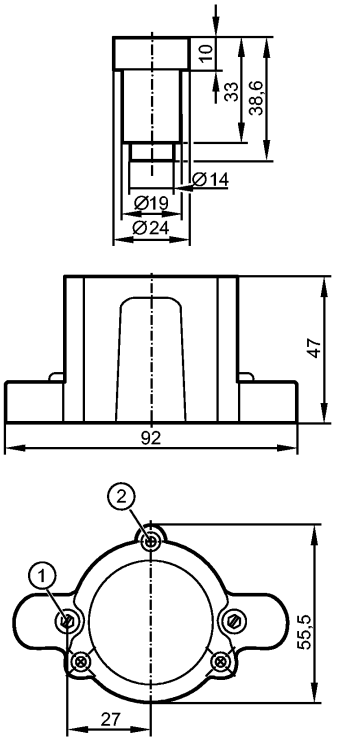

1: винт с внутренним шестигранником для фиксации мишени на поршне клапана
2: Болт M4 для фиксации адаптера на клапане
3: отверстие с резьбой M4 для крепления датчика положения клапана на адаптере

Характеристики

Монтажный адаптер

принадлежности для IX5010, IX5030

Механические данные

Исполнение		für Alfa Laval Ventile Typ LKLA-T (Butterfly Valves)
Материал		адаптер : PA 6; Зажимное устройство: нерж. сталь V2A (1.4301); Мишень: нерж. сталь V4A (1.4404); винт: нерж. сталь V2A (1.4301); уплотнение: EPDM
Вес	[kg]	0,162

Примечания

Упаковочная величина	[штука]	1