E12501

VALVIS ADAPTER 21

Принадлежности

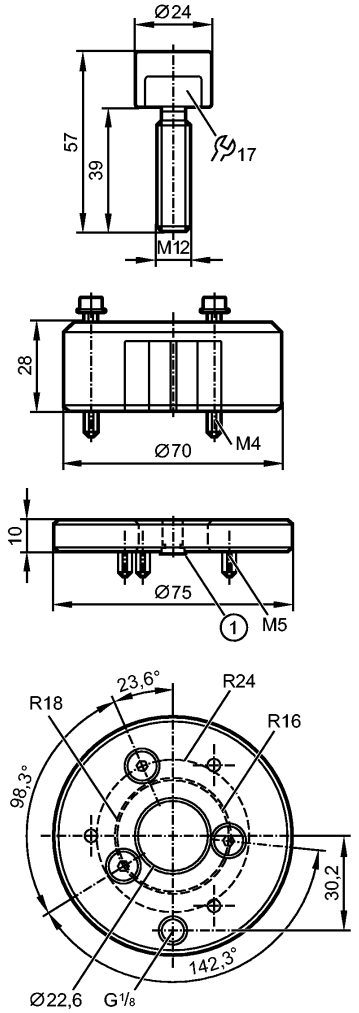

1: Уплотнение

Характеристики

Монтажный адаптер

принадлежности для IX5010, IX5030

Механические данные

Исполнение	für SPX/APV-Ventile Typ Butterfly Valves
Материал	Фланец: нерж. сталь V4A; Distanzring: POM; Мишень: нерж. сталь V4A (1.4404); уплотнение: FPM Shore-Härte A 80° C
Вес [kg]	0,501

Принадлежности

Принадлежности (входят в комплект)	3 винта с цилиндрической головкой M4 x 40 A2; 3 Unterlegscheiben A4,3; 3 винта с потайной головкой M5 x 16 A2; 1 Dichtung 7,5 x 1,5

Примечания

Упаковочная величина [штука]	1