efector200

E20717

CLAMP KR

Принадлежности

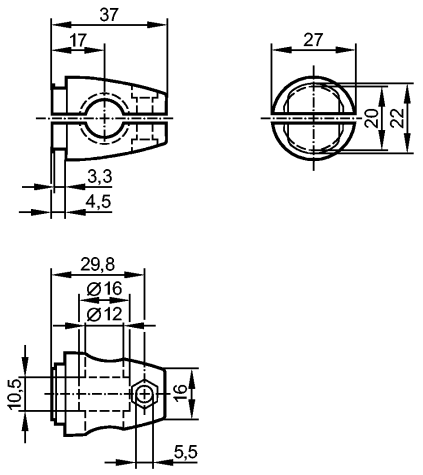

Характеристики

Зажим

Ø 12 mm

Механические данные

Материал		зажим: отливка из цинка
Способ монтажа		на круглый стержень Ø 12 мм
Вес	[kg]	0,079

Примечания

Упаковочная величина	[штука]	1