efector200

E21122

O5 OL CLAMP BRACKET

Принадлежности

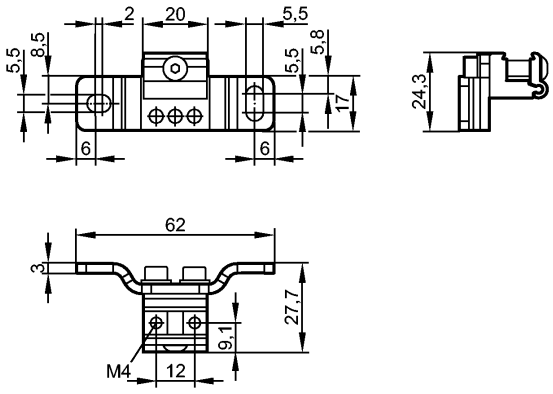

Характеристики

Угловой кронштейн

O5, O4

Зажим типа "ласточкин хвост"

Механические данные

Исполнение		для установки датчиков типа O5, O4 вместо датчиков типа OL
Материал		Зажим типа "ласточкин хвост": AlMgSi0,5; крепеж: AlMg3
Вес	[kg]	0,028

Примечания

Упаковочная величина	[штука]	1