efector600

E33402

ADAPT G1/2-CLAMP DIN32676/2

Принадлежности

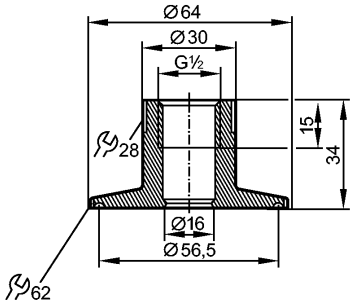

EC 1935/2004 EHEDG Certified FDA

Характеристики	
Зажимной адаптер	
Clamp	
2"	
ISO 2852 / DIN 32676	
для датчиков с резьбой G ½	
Условия эксплуатации	
Предел прочности по давлению [бар]	16; в соответствии с DIN 32676
Испытания / одобрения	
Стандарт	DIN 32676
Механические данные	
Подключение к процессу	Зажимной адаптер 2"
для приборов с резьбовым соединением	G ½
Материал	нерж.сталь 316L / 1.4404
Характеристика поверхности Ra / Rz в контакте со средой	0,4 / 4
Вес [kg]	0,26
Примечания	
Упаковочная величина [штука]	1