E3D301

MOUNTING SET SMART CAM

Принадлежности

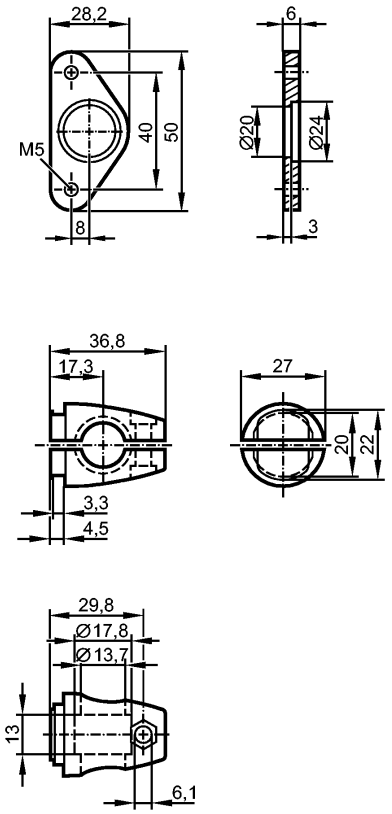

Характеристики	
Монтажный набор	
O3D	
Монтаж на цилиндре механизма зажима	
Typ Smart Camera	

Механические данные	
Материал	крепеж: нерж. сталь V2A (1.4301); зажим: нерж. сталь V4A (1.4408)
Способ монтажа	на круглый стержень Ø 14 мм
Вес [kg]	0,151

Принадлежности	
Принадлежности (входят в комплект)	2 болта с цилиндрическими головками M4 x 25

Примечания	
Упаковочная величина [штука]	1