efector160

E43306

ADAPT G1/2-VARIVENT D50

Принадлежности

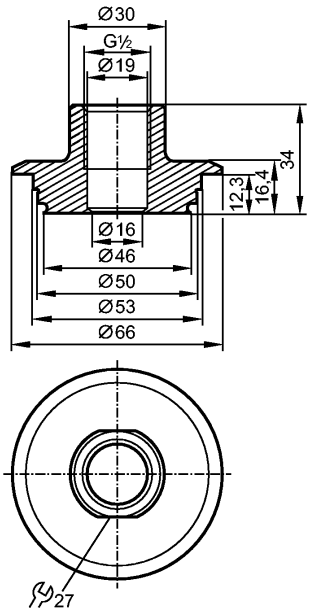

EC 1935/2004 EHEDG Certified FDA

Характеристики	
Зажимной адаптер	
G ½	
Varivent тип F	
DN25 (1"), D = 50	

Условия эксплуатации	
Предел прочности по давлению [бар]	25; в соответствии с Varivent

Механические данные	
Подключение к процессу	Адаптер Varivent Тип F, DN25 (1"), D = 50
для приборов с резьбовым соединением	G ½
Материал	V4A / 316L / 1.4435
Характеристика поверхности Ra / Rz в контакте со средой	0,4 / 4
Вес [kg]	0,357

Примечания	
Упаковочная величина [штука]	1