efector160

E43319

ADAPT G1/2 WELDING POT

Принадлежности

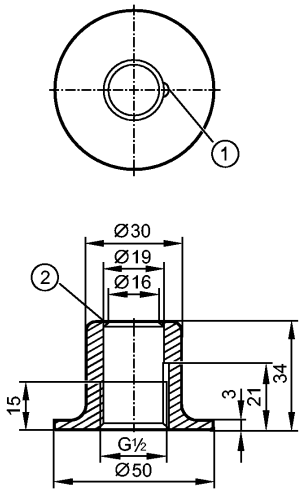

1: Защита от утечки
2: край прокладки

EC 1935/2004

Характеристики

Вварной адаптер

G ½

длинное исполнение для более глубокой установки

Условия эксплуатации

Предел прочности по давлению [бар]	50; для соединения датчик - адаптер

Механические данные

Подключение к процессу	Вварной адаптер D50
для приборов с резьбовым соединением	G ½
Исполнение	длинное исполнение для более глубокой установки
Материал	V4A / 316L / 1.4435
Характеристика поверхности Ra / Rz в контакте со средой	0,4 / 4
Вес [kg]	0,187

Принадлежности

Принадлежности (входят в комплект)	О-кольцо (FPM)

Примечания

Упаковочная величина [штука]	1