efector160

E43380

LAUNCHING PLATE G3/4

Принадлежности

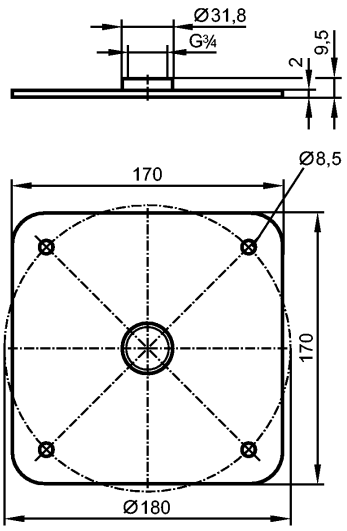

Характеристики

Einkoppelplatte

G ¾

Условия эксплуатации

Макс.давление в резервуаре	[бар]	-1...16

Механические данные

Подключение к процессу		G ¾
Исполнение		для датчиков уровня LR
Материал		1.4571 (V4A / 316Ti)
Момент затяжки	[Nm]	6...9
Вес	[kg]	0,629

Примечания

Упаковочная величина	[штука]	1