ecomat300

E7377A

FC Splitter ye/ye II 3D/3G

Принадлежности

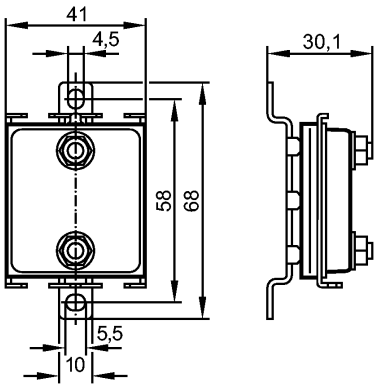

CE

Характеристики	
Разветвитель для плоского кабеля	
Сертификат ATEX	
группа II, категория 3D/3G	
Подача напряжения AS-i или внешнее питание 24 V	
Маркировка прибора	Ex II 3G Ex nA II T6 Gc X Ex II 3D Ex tc IIIC T 70°C Dc X
Электрическое исполнение	AS-i / 24V
Испытания / одобрения	
Степень защиты	IP 67; IP68/IP69K вне опасной зоны
Класс защиты	III
Внешний источник напряжения	согласно PELV
Номинальный ток [A]	8
Температура окружающей среды [°C]	0...60
Механические данные	
Материал	Металлические изделия: нерж. сталь V4A (1.4404); Уплотнение: FPM (Viton); О-кольцо: EPDM
Момент затяжки [Nm]	2,5 (Крепежный винт)
Вес [kg]	0,135
Принадлежности	
Принадлежности (дополнительные)	Динамометрический гаечный ключ (E70390); Заглушка плоского кабеля (E70299)
Примечания	
Упаковочная величина [штука]	1