efector140

E80373

GREEN COVER RING FOR KT

Принадлежности

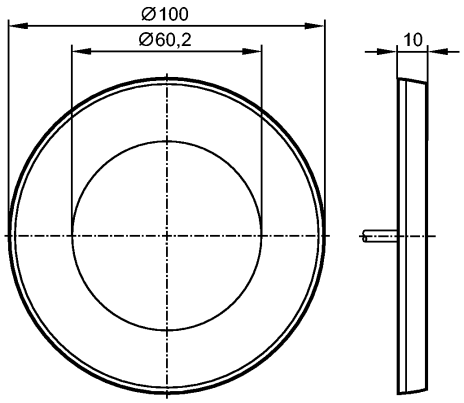

Характеристики

Фланец 100 мм

Механические данные

Исполнение		для KT50
Материал		Поликарбонат АБС зелёный
Вес	[kg]	0,031

Примечания

Упаковочная величина	[штука]	2