ecomat400

EBC015

ZDO4H055MSS0005H07

Технология соединения

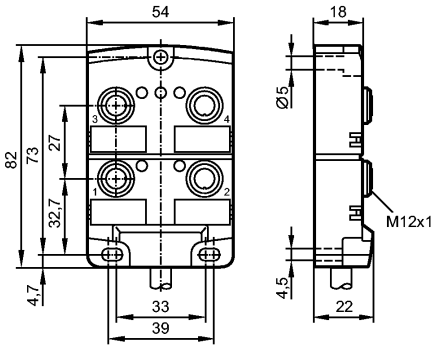

c UL us LISTED

Характеристики		
Распределительная коробка		
Кабель		
без галогена		
без силикона		
позолоченные контакты		
Рабочее напряжение	[V]	10...30 DC; "supply class 2" согласно cULus
Электрическое исполнение		DC PNP
Испытания / одобрения		
Степень защиты		IP 67 / IP 68; (enclosure type 1)
Класс защиты		II
макс. допустимая токовая нагрузка - в общем	[A]	12
макс. допустимая токовая нагрузка - для вставоч.блока	[A]	4
Температура окружающей среды	[°C]	-25...80
Температура окружающей среды во время работы	[°C]	-5...60
Механические данные		
Исполнение		4-x
Материал		PA (полиамид)
пусковой момент - накидная гайка	[Нм]	0,8...1,5 *)
Пригодность для кабельной цепи		Радиус изгиба в случае движения кабеля: миним. 10 x диаметр кабеля Циклы изгиба: > 2 миллионов
Вес	[kg]	0,591
Дисплеи / Элементы управления		
Индикация состояния выхода	LED	4 x желтый
Рабочий режим	LED	зелёный
электрическое подключение		
Электрическое подсоединение		Кабель PUR (полиуретан) / 5 m; 4 x 0,34 mm² (43 x Ø 0,1 mm) + 3 x 1 mm² (55 x Ø 0,15 mm); Ø 7,5 mm; без галог.
Цвет кожуха		чёрный

Назначение жил кабеля при подключении

ecomat 400

EBC015

ZDO4H055MSS0005H07

Технология соединения

Цвета жил

BN	коричневый
BU	синий
GN	зелёный
GN/YE	зелёный/жёлтый
GY	серый
WH	белый
YE	желтый

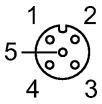

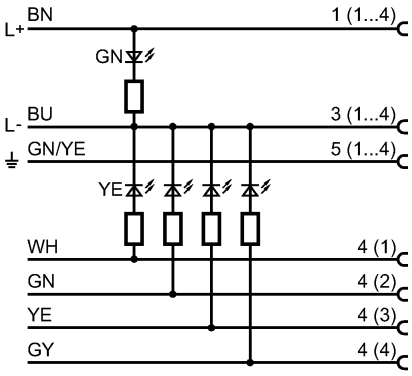

Принадлежности

Принадлежности (входят в комплект)	2 защитные крышки; 4 этикетки

Примечания

Примечания	*) Учитывайте максимальное значение эквивалента
Упаковочная величина [штука]	1

Другие данные

места для кабельных подключений	M12