ecomat400

EBC020

ZDO6H05DMSS0005H15

Технология соединения

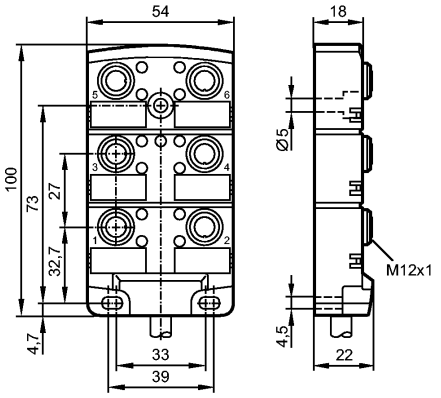

c UL us LISTED

Характеристики		
Распределительная коробка		
Кабель		
без галогена		
без силикона		
позолоченные контакты		
Рабочее напряжение	[V]	10...30 DC; "supply class 2" согласно cULus
Электрическое исполнение		DC PNP
Испытания / одобрения		
Степень защиты		IP 67 / IP 68; (enclosure type 1)
Класс защиты		II
макс. допустимая токовая нагрузка - в общем	[A]	12
макс. допустимая токовая нагрузка - для вставоч.блока	[A]	4
Температура окружающей среды	[°C]	-25...80
Температура окружающей среды во время работы	[°C]	-5...60
Механические данные		
Исполнение		6-ти
Материал		PA (полиамид)
пусковой момент - накидная гайка [Нм]		0,8...1,5 *)
Пригодность для кабельной цепи		Радиус изгиба в случае движения кабеля: миним. 10 x диаметр кабеля Циклы изгиба: > 2 миллионов
Вес	[kg]	0,799
Дисплеи / Элементы управления		
Индикация состояния выхода	LED	12 x жёлтых
Рабочий режим	LED	зелёный
электрическое подключение		
Электрическое подсоединение		Кабель PUR (полиуретан) / 5 m; 12 x 0,34 mm² (63 x Ø 0,1 mm) + 3 x 1,0 mm² (127 x Ø 0,1 mm); Ø 8,8 mm; без галог.
Цвет кожуха		чёрный

EBC020

ZDO6H05DMSS0005H15

Технология соединения

Назначение жил кабеля при подключении

Цвета жил

BN	коричневый
BU	синий
GN	зелёный
GY	серый
PK	розовый
RD	красный
WH	белый
YE	желтый

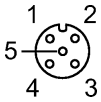

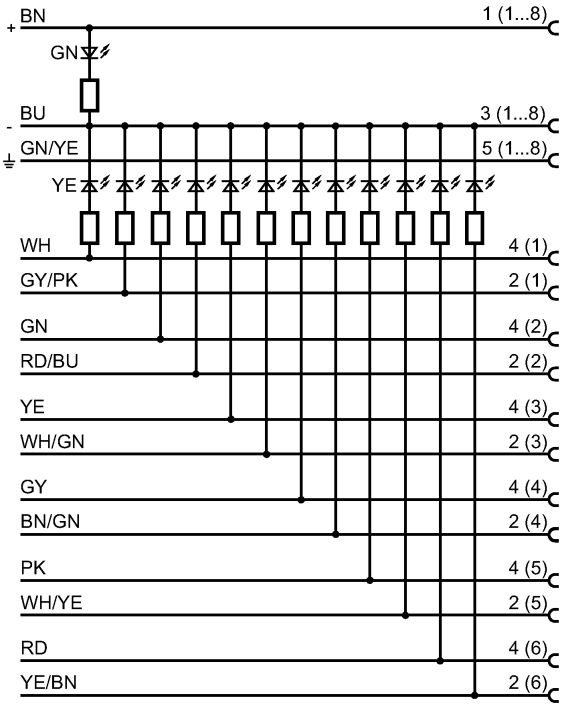

Принадлежности

Принадлежности (входят в комплект)	2 защитные крышки; 6 Beschriftungsschilder

Примечания

Примечания	*) Учитывайте максимальное значение эквивалента
Упаковочная величина [штука]	1

Другие данные

места для кабельных подключений	M12