EC0405

R360/BasicDisplay/RAM-Set

Принадлежности

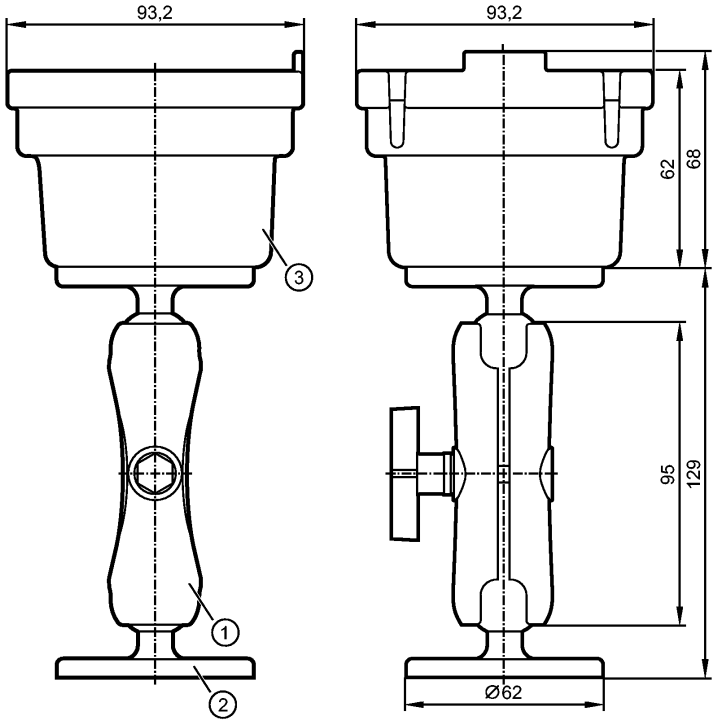

1: Монтажное приспособление
2: Montageplatte (Kugelgröße 1,5")
3: Держатель для дисплея BasicDisplay

Характеристики

монтажный набор RAM

Размер шара 1" (B)

напр. для BasicDisplay

для использования в качестве подставки

Механические данные

Материал	Монтажное приспособление: алюминий анодное оксидирование, покрытие черной эмалью; Монтажная пластина: алюминий анодное оксидирование, покрытие черной эмалью; шар: Резина; Держатель для дисплея: пластмасса чёрный
Нагрузка [кг]	≤ 2,25
Вес [kg]	0,325

Примечания

Содержание	1 несущий рычаг, 2 монтажные пластины, 1 держатель для дисплея
Упаковочная величина [штука]	1