ecomat100

EC2080

R360/PDM360/CROSS-CABLE

Системы управления для подвижной техники

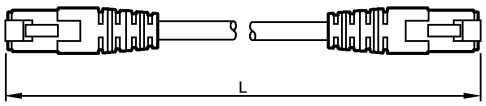

Характеристики

Джамперный кабель	
вилка RJ45 / вилка RJ45	
Ethernet	
Кроссоверный патчкорд	
Электрическое исполнение	Коммутационный кабель

Испытания / одобрения

Степень защиты	IP 68
Температура окружающей среды [°C]	-25...80

Механические данные

Исполнение	прямой / прямой
Материал	PUR (полиуретан)
Вес [kg]	0,072

электрическое подключение

Электрическое подсоединение	Кабель PVC (поливинилхлорид) / 2 m; Ø 6 mm
Цвет кожуха	серый

Назначение жил кабеля при подключении

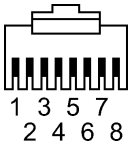

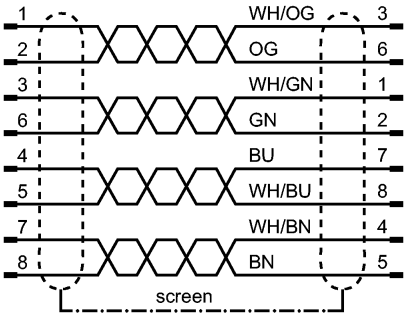

Примечания

Упаковочная величина [штука]	1