EC2110

R360/PDM_NG/Mounting Set

Принадлежности

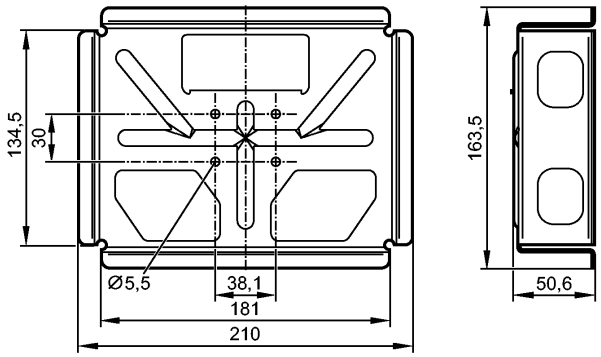

Характеристики

Монтажная рамка и виброгасящая прокладка

для рабочих и диалоговых модулей PDM360 NG

Механические данные

Материал	стальной лист
Способ монтажа	панель
Вес [kg]	0,693

Принадлежности

Принадлежности (входят в комплект)	гайки; Шайбы; Установочные винты; Уплотнитель (демпфер)

Примечания

Упаковочная величина [штука]	1