ecomat400

EVC434

YDOAH040MSS0001H04STGH050MSS

Технология соединения

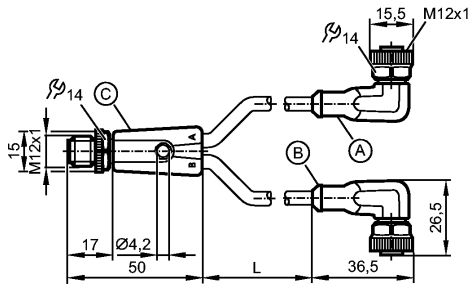

Характеристики		
Y-образный соединительный кабель		
M12 разъем / 2 x M12 соединение		
без силикона		
без галогена		
позолоченные контакты		
Рабочее напряжение	[V]	60 AC / 60 DC
Электрическое исполнение		AC/DC
Испытания / одобрения		
Степень защиты		IP 65 / IP 67 / IP 68 / IP 69K
Класс защиты		II
Номинальный ток	[A]	4; cULus: 3 A
Температура окружающей среды	[°C]	-25...90, cULus: макс. 75 °C
Температура окружающей среды во время работы	[°C]	-25...90, cULus: макс. 75 °C
Механические данные		
Исполнение		2
Материал		Штекер: TPU оранжевый; Гнездо: TPU оранжевый; уплотнение: витон
Материал накидной гайки		латунь; никелированн.
пусковой момент - накидная гайка [Нм]		0,6...1,5*
Пригодность для кабельной цепи		Радиус изгиба в случае движения кабеля: миним. 10 x диаметр кабеля Скорость перемещения: маким. 3,3 m/s для длины перемещений по горизонтали, равной 5 m, и максим. ускорением - 5 m/s² Циклы изгиба: > 5 миллионов. Деформация кручения: ± 180 °/m
Вес	[kg]	0,114
электрическое подключение		
Электрическое подсоединение		Кабель PUR (полиуретан) / 1 m; 4 x 0,34 mm² (42 x Ø 0,1 mm); Ø 4,9 mm; без галог.
Цвет кожуха		чёрный

Назначение жил кабеля при подключении

EVC434

YDOAH040MSS0001H04STGH050MSS

Технология соединения

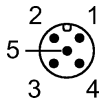

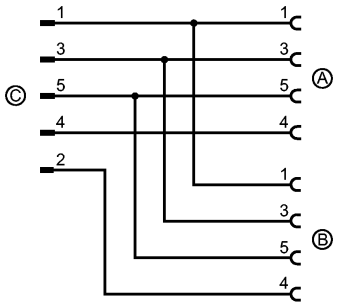

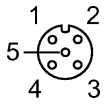

Примечания

Примечания	*) Учитывайте максимальное значение эквивалента
Упаковочная величина [штука]	1