efector160

LDP100

OIL PARTICLE MONITOR

Системы диагностики

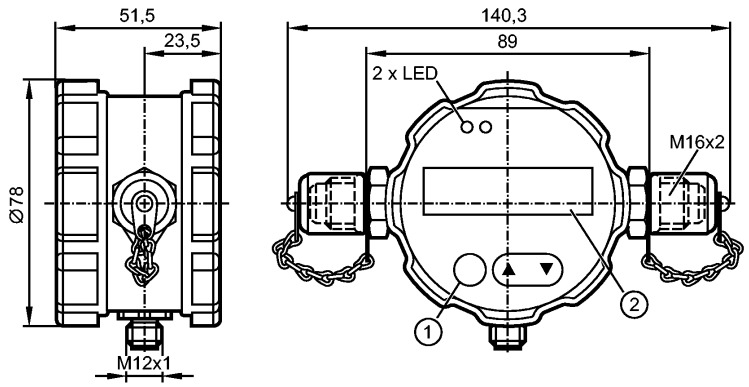

1: Кнопки для программирования
2: Дисплей

CE

Характеристики	
Оптический монитор частиц загрязнений	
Электрический разъём	
Подключение к процессу: Minimess M16 x 2	
Принцип действия/измерения: на принципе затемнения света	
Класс чистоты в соответствии с ISO 4406:99 / SAE AS4059E [1])	
Размерные каналы [мкм]: 4, 6, 14, 21	
Интерфейс CAN	
Out 1: аналоговый (4...20 мА); Out 2: коммутационный выход (выход с открытым коллектором)	
Область применения	
Применение	Минеральные масла (z.B. HLP), Эфирные масла (z.B. HEES), Биоразлагаемые масла (z.B. HETG)
Средняя температура масла [°C]	-10...80
Электронные данные	
Электрическое исполнение	DC
Рабочее напряжение [V]	9...33 DC
Потребление тока [mA]	< 180 (9 V DC) / < 50 (33 V DC)
Класс защиты	III
Входы	
Триггер	In: extern, Low-Pegel aktiviert Messzyklus
Выходы	
Выход	Out 1: аналоговый (4...20 мА); Out 2: коммутационный выход (выход с открытым коллектором)
Выход	4...20 мА (конфигурируемый); цифровой сигнальный выход
Номинальный ток [mA]	500
Защита от короткого замыкания	нет
Защита от перегрузок по току	нет
Аналоговый выход	4...20 mA
Наиб.нагрузка [Ω]	(Ub - 4 В) / 20 мА; 1000 при Ub = 24 В
Диапазон измерения / настройки	
Диапазон измерения	10...22 (характеристическое число)
Предел показаний	0...24 (характеристическое число)

efector160

LDP100

OIL PARTICLE MONITOR

Системы диагностики

Точность/ погрешность	
Точность	± 1 Ordnungszahl [2])
Программное обеспечение / Программирование	
Объем памяти	3000 наборов данных
Возможные опции при программировании	über Tasten, PC oder digitalen I/O
Условия эксплуатации	
Рабочее давление [МПа]	0...42 динамический / 0...60 статический
Расход [мл/мин]	50...400
Температура окружающей среды [°C]	-10...60
Температура хранения [°C]	-20...60
Степень защиты	IP 67
Испытания / одобрения	
Директива по оборудованию под давлением	Статья 3, абзац 3 - инженерно-техническая практика
MTTF [лет]	129
Механические данные	
Подключение к процессу	Minimess M16 x 2
Материалы корпуса в контакте с изм. средой	нержавеющая сталь 420 /1.4028; сапфир; NBR; хром
Вес [kg]	0,85
Дисплеи / Элементы управления	
Индикация	ЖК дисплей отображаемое значение соответствует классу чистоты по ISO 4406:99 и SAE AS4059E
электрическое подключение	
Электрическое подсоединение	Разъём M12

Назначение жил кабеля при подключении

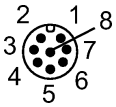

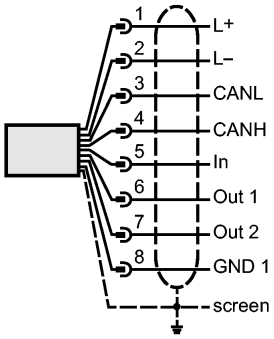

CANL/CANH: CAN канал (шина)
In: Коммутационный вход (низкий уровень активирует цикл измерения)
Out 1: Аналоговый выход
Out 2: Коммутационный выход
GND 1: Заземление сигнала Out 1
L-/screen: подключенный к корпусу

Примечания	
Примечания	[1]) SAE AS4059E: Нет отдельной оценки классов размеров 38 µm и 70 µm. [2]) В калиброванном диапазоне (характеристические числа 10...22).

LDP100

OIL PARTICLE MONITOR

Системы диагностики

Упаковочная величина	[штука]	1