efector200

O5G500

O5PGFAKG/US100

Фотоэлектрические датчики

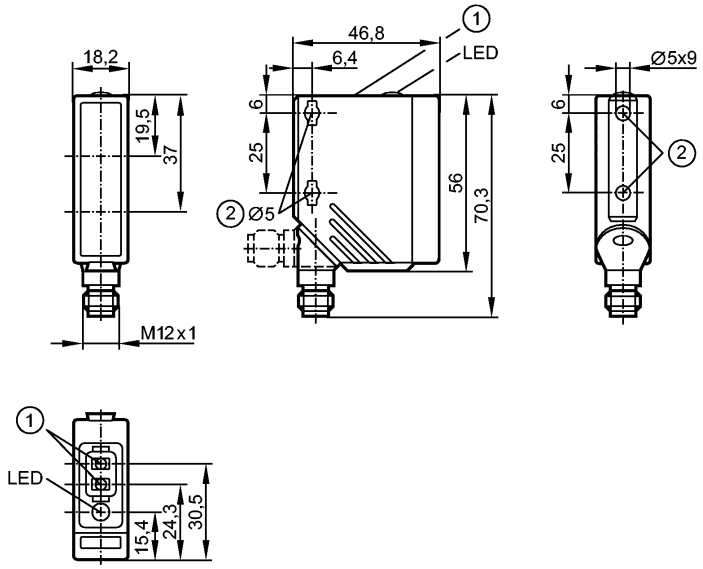

1: Кнопки для программирования
2: Максимальный момент затяжки для крепежного винта M5 - 2 Нм

Характеристики

Рефлекторный датчик

Прямоугольный корпус, пластмасса

Электрический разъём

Поляризационный фильтр

Функция обучения

Электронная блокировка

Функциональный контрольный выход

Подсчет прозрачных объектов

Автоматическая настройка точки переключения

Автоматическое распознавание PNP/NPN

Расстояние срабатывания 0...3m (призматический отражатель 100 x 100 mm (E20454))

регулируемый

Электронные данные

Электрическое исполнение		DC PNP/NPN
Рабочее напряжение	[V]	10...36 DC; "supply class 2" согласно cULus
Потребление тока	[mA]	< 50
Тип света		красный свет 624 nm
Класс защиты		II
Защита от переполюсовки		да

Выходы

Выход		Режим срабатывания на свет / темноту задается с помощью кнопки
Падение напряжения		
- Коммутационный выход	[V]	< 2,5
- Функциональный контрольный выход	[V]	< 2,5
Номинальный ток		
- Коммутационный выход	[mA]	200

- Функциональный контрольный выход [mA]	50
Защита от короткого замыкания	тактовый
Защита от перегрузок по току	да
Частота переключения [Hz]	1500
Диапазон контроля	
Расстояние срабатывания [m]	0...3 (призматический отражатель 100 x 100 mm (E20454))
Диаметр светового пятна [mm]	80 (при максимальном диапазоне)

Функциональный резерв в зависимости от расстояния до объекта

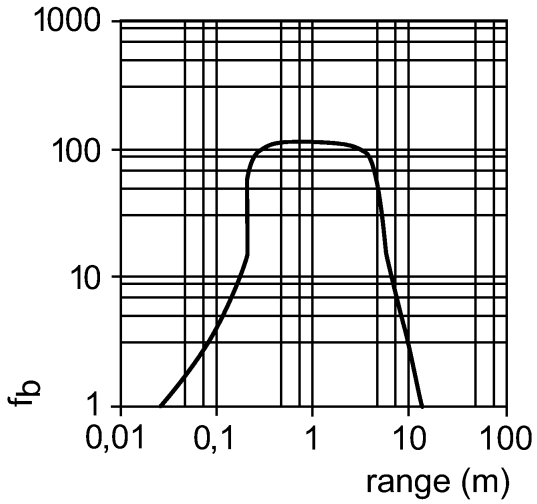

Условия эксплуатации	
Температура окружающей среды [°C]	-25...60
Степень защиты	IP 67
Испытания / одобрения	
Электромагнитная совместимость	EN 60947-5-2
MTTF [лет]	405
Механические данные	
Материал	корпус: PA (полиамид); рамка: нерж. сталь V4A; рабочий interface: TPU
Материал линз	PMMA
Вес [kg]	0,072
Дисплеи / Элементы управления	
Индикация состояния выхода LED	желтый
Функции дисплея LED	красный
электрическое подключение	
Электрическое подсоединение	Разъём M12

Назначение жил кабеля при подключении

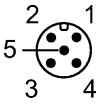

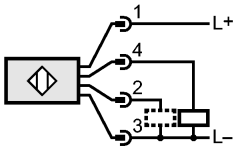

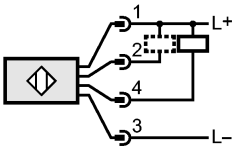

2 Функциональный контрольный выход

	4 Коммутационный выход 2+4 Автоматическое распознавание PNP/NPN 5 n.c. = не используется

Примечания

Упаковочная величина	[штука]	1