efector200

# OGP081

OGP-HBOW/LS/CUBE

**Фотоэлектрические датчики**

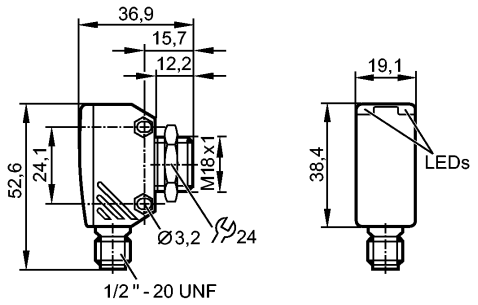


## Характеристики

Рефлекторный датчик

Cube

Электрический разъём

Поляризационный фильтр

Расстояние срабатывания 4m (Призматический отражатель Ø 80 (E20005))

## Электронные данные

| | | |
|---|---|---|
| Электрическое исполнение | | AC |
| Рабочее напряжение | [V] | 20...250 AC (47...63 Hz) |
| Тип света | | красный свет 633 nm |
| Класс защиты | | II *) |

## Выходы

| | | |
|---|---|---|
| Выход | | Режим срабатывания на свет |
| Падение напряжения | [V] | < 8 |
| Минимальная нагрузка по току | [mA] | 5 |
| Остаточный ток | [mA] | < 1,7 |
| **Номинальный ток** | | |
| - Номинальный ток длительной нагрузки | [mA] | 150; 200 (...40 °C) |
| - Номинальный (максимальный) ток | [mA] | î: 1200 (20 ms / 0,5 Hz) |
| Защита от короткого замыкания | | нет |
| Защита от перегрузок по току | | нет |
| Частота переключения | [Hz] | 30 |

## Диапазон контроля

| | | |
|---|---|---|
| Расстояние срабатывания | [m] | 4 (Призматический отражатель Ø 80 (E20005)) |
| Диаметр светового пятна | [mm] | 160 ( при максимальном диапазоне ) |

**Функциональный резерв в зависимости от расстояния до объекта**
x: расстояние в [m]
y: коэффициент функционального резерва

# OGP081

OGP-HBOW/LS/CUBE

**Фотоэлектрические датчики**

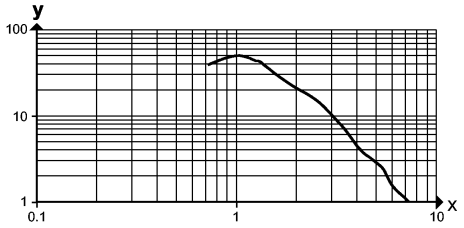


## Условия эксплуатации

| | |
|---|---|
| Температура окружающей среды [°C] | -25...60 |
| Степень защиты | IP 67 |

## Испытания / одобрения

| | |
|---|---|
| Электромагнитная совместимость | EN 60947-5-2<br>EN 55011 (Излучение): класс B |
| MTTF [лет] | 365 |

## Механические данные

| | |
|---|---|
| Материал | Сплав на основе цинка; PEI |
| Материал линз | PMMA |
| Вес [kg] | 0,061 |

## Дисплеи / Элементы управления

| | |
|---|---|
| Индикация состояния выхода LED | желтый |

## электрическое подключение

| | |
|---|---|
| Электрическое подсоединение | 1/2" разъем |

**Назначение жил кабеля при подключении**

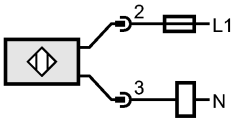


Примечание: миниатюрный предохранитель по стандарту IEC60127-2 лист 1, ≤ 2 A (быстродействующий)

## Принадлежности

| | |
|---|---|
| Принадлежности (входят в комплект) | 1 контргайка |

## Примечания

| | |
|---|---|
| Примечания | Не подключайте без нагрузки<br>*) double insulated |
| Упаковочная величина [штука] | 1 |