efector200

OY122S

OYA0910-04-4-20-P-1

Фотоэлектрические датчики

Так как у 8-полюсных кабельных разъёмов цвета жил не нормируются, обращайте, пожалуйста, всегда внимание на подключение датчиков и кабельных разъёмов (см. техническую спецификацию).

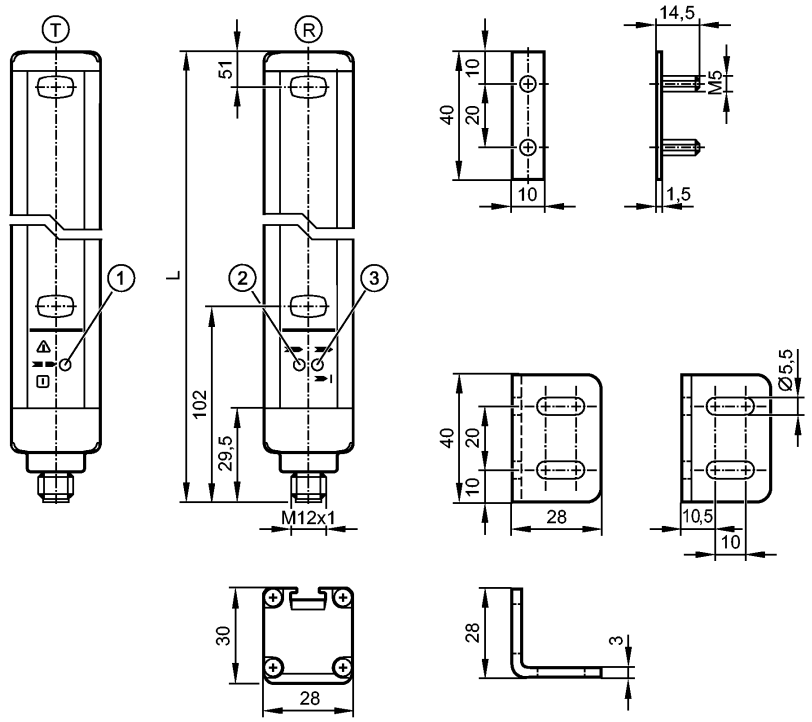

T: Излучатель
R: Приёмник
1: 3 светодиода (красный/зелёный/оранжевый)
2: Светодиоды 2 цветов (жёлтый/синий)
3: 2 светодиода (красный / зеленый)

Характеристики

Многолучевой барьер безопасности

Длина L: 1053 mm

Электрический разъём

Отвечают требованиям стандартов:

Тип 4 (IEC 61496-1)

SIL 3 (IEC 61508)

SILcl 3 (IEC 62061)

PL e (EN ISO 13849-1)

Электронные данные

Электрическое исполнение		DC PNP
Рабочее напряжение	[V]	24 DC (19,2...28,8)
Потребление тока		
- Излучатель	[mA]	42
- Приёмник	[mA]	83
Тип света		Инфракрасный свет 950 nm
Класс защиты		III
Защита от переполюсовки		да
готовность к работе после подключения питания	[s]	< 2

efector200

OY122S

OYA0910-04-4-20-P-1

Фотоэлектрические датчики

Выходы	
Выходы (OSSDs)	2 x PNP
Макс. допустимая токовая нагрузка на каждый выход [mA]	400 (24 V)
Защита от короткого замыкания	да
Диапазон контроля	
Высота защищённой зоны [mm]	910
Количество лучей	4
Ширина защищённой зоны (диапазон надёжной работы) [m]	0...10 / 3...20
Время реакции	
Время реакции [ms]	2,5
Условия эксплуатации	
Применение	Класс C согласно EN 60654-1 водонепроницаемое исполнение
Температура окружающей среды [°C]	-10...55
Макс. допустимая относительная влажность воздуха [%]	95
Степень защиты	IP 65 / IP 67
Испытания / одобрения	
Электромагнитная совместимость	IEC 61496-1
Ударопрочность	IEC 61496-1
Вибропрочность	IEC 61496-1
Классификация безопасности	
Срок службы TM (Mission Time) [h]	175200
Межповерочный интервал [лет]	20
Надёжность обеспечения безопасности PFHd [1/h]	1,1E-08
MTTFd [лет]	100
DC/CCF/Cat.	95,4 % / 80 % / 4
Механические данные	
Длина L [mm]	1053
Материал	корпус: алюминий; окно: PC
Вес [kg]	3,425
Дисплеи / Элементы управления	
Индикация	светодиод желтый светодиод зелёный светодиод красный светодиод синий светодиод оранжевый
электрическое подключение	
Излучатель	
Электрическое подсоединение	Разъём M12

Назначение жил кабеля при подключении Излучатель

efector200

OY122S

OYA0910-04-4-20-P-1

Фотоэлектрические датчики

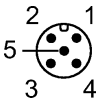

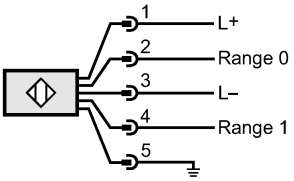

Приёмник

Электрическое подсоединение	Разъём M12

Назначение жил кабеля при подключении Приёмник

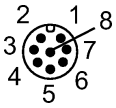

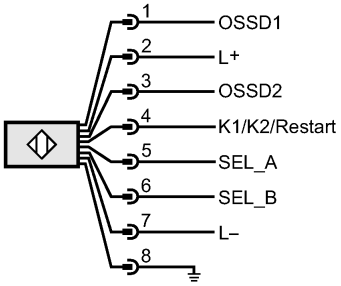

Максим. длина соединительного кабеля [m]	100 *)

Принадлежности

Принадлежности (входят в комплект)	4 уголок для монтажа; 4 Установочные центрирующие шпонки; гайки

Примечания

Примечания	*) для поперечного сечения провода 0,34 mm²
Упаковочная величина [штука]	1

Так как у 8-полюсных кабельных разъёмов цвета жил не нормируются, обращайте, пожалуйста, всегда внимание на подключение датчиков и кабельных разъёмов (см. техническую спецификацию).