efector400

RN7011

RMS0013-C24/E

Энкодеры

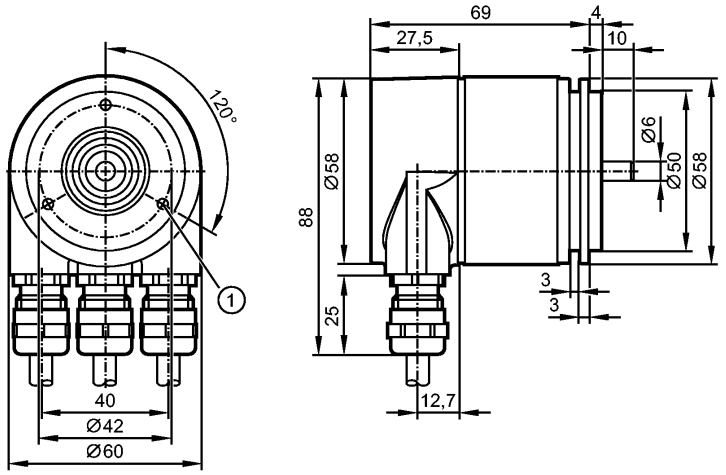

1: Резьба M4 на глубину 6 мм

CE

Характеристики		
Однооборотный энкодер со сплошным валом		
Интерфейс передачи данных CANopen		
Клеммы		
8192 шага		
сельсин-фланец		
Электронные данные		
Рабочее напряжение	[V]	10...30 DC
Потребление тока	[mA]	100 (10 V DC); 60 (24 V DC)
Код		бинарный
Защита от переполюсовки		да
Выходы		
Выход		Интерфейс передачи данных CANopen
Диапазон измерения / настройки		
Энкодеры		
Разрешение		13 Bit
Программное обеспечение / Программирование		
Профили		DSP - 406 V3.1; DS 301 V4.02; DS 306 V2.0
Адресация		Переключатель выбора адреса; настройка десятичного адреса 0...126
Возможные опции при программировании		CAN Parameter, Skalierung, Preset, Baudrate (Default 125 k), Drehrichtung, Node ID (Default 32)
интерфейсы		
Интерфейс для программирования		CANopen
Механические данные		
Макс.допустимая скорость вращ.механическая [об./мин.]		12000
Макс. нагрузка вала (на конце вала) [H]	[N]	аксиальный 40; radial 110
вал, материал	[mm]	Ø 6, сталь (1.4104)
Вибропрочность		10 g (10...1000 Hz)
Ударопрочность		100 g (6 ms)

efector400®

RN7011

RMS0013-C24/E

Энкодеры

Материал	алюминий
Вес [kg]	0,528
Условия эксплуатации	
Макс. допустимая относительная влажность воздуха [%]	98
Температура окружающей среды [°C]	-40...85
Степень защиты	IP 65; IP 65 (корпус); IP 64 (вал)
Испытания / одобрения	
MTTF [лет]	13
Дисплеи / Элементы управления	
Диагностический дисплей LED	Leuchtet grün: Preoperational mode Blinkt grün: Operational mode Blinkt rot: Fehlermeldung
электрическое подключение	
Электрическое подсоединение	Клеммные зажимы внутри корпуса
Примечания	
Упаковочная величина [штука]	1