efector200

VSP01A

VIBRATION SENSOR ATEX

Системы диагностики

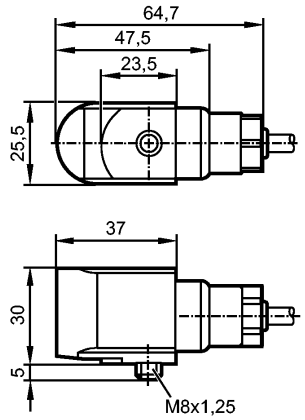

Характеристики

Акселерометр
VSP
Кабель
Сертификат ATEX
IECEx одобрение
группа II, категория 1D
группа II, категория 1G
Для присоединения к внешней диагностической электронике типа VSExxx через барьер безопасности

Электронные данные

Электрическое исполнение	Подключение к искробезопасным изоляторам питания (Ex ia).
Рабочее напряжение [V]	10...12 DC
Потребление тока [mA]	0,5...8
Электрическая изоляция [V]	500
Класс защиты	III
Защита от перепутывания полярности	да

Выходы

Защита от короткого замыкания	да
Защита от перегрузок по току	да
Наиб.нагрузка [Ω]	200

Диапазон измерения / настройки

Чувствительность [мВ/g]	100
Электрический шум [mg]	0,1
Поперечная чувствительность [%]	< 5
Диапазон измерения [g]	± 50
Частотный диапазон [Hz]	2...10000
Минимальное время измерения [s]	2

Условия эксплуатации

Температура окружающей среды [°C]	-55...90
Степень защиты	IP 68; для 1D-применений: IP65

Испытания / одобрения

efector800

VSP01A

VIBRATION SENSOR ATEX

Системы диагностики

Сертификат	Baseefa12ATEX0248X IECEx BAS 12.0133 X
Маркировка прибора	Ex II 1G Ex ia IIC T4 Ga (-55°C < Ta < +90°C) Ex II 1D Ex ia IIIC T110°C IP65 Da (-55°C < Ta < +90°C) Ex II 1G Ex ia IIC T6 Ga (-55°C < Ta < +60°C) Ex II 1D Ex ia IIIC T80°C IP65 Da (-55°C < Ta < +60°C)
Электромагнитная совместимость	EN 61000-6-2 2005 EN 61000-6-4 2007
Ударопрочность	5000 g
Механические данные	
Количество осей измерения	1
Сопротивление механической нагрузке [g]	5000
Материал	корпус: нерж.сталь
Способ монтажа	M8 x 1,25
Вес [kg]	0,676
электрическое подключение	
Электрическое подсоединение	Кабель PUR (полиуретан) / 10 m

Назначение жил кабеля при подключении
белый: питание датчика / Сигнал
чёрный: 0 V
Экран: экранированный провод

Принадлежности	
Принадлежности (дополнительные)	Барьер безопасности
Примечания	
Упаковочная величина [штука]	1