индуктивный датчик
Кольцевой датчик
BI30R-W30-DAN6X-H1141

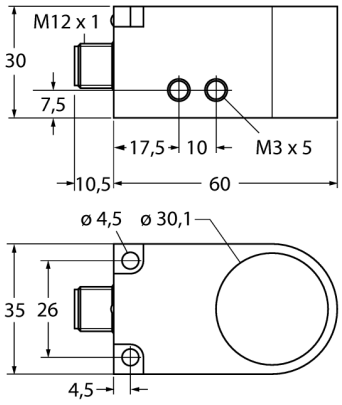

- **прямоугольный, высота 30 мм**
- **пластмасса, PA12-GF30**
- **Длительность импульсов 100 мс**
- **Регулировка чувствительности потенциометром**
- **3-проводн. DC, 10…30 В DC**
- **динамическая выходная характеристика**
- **нормально открытый npn-выход**
- **разъем M12 x 1**

Схема подключения

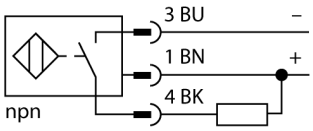

Тип	BI30R-W30-DAN6X-H1141
Идент. №	1404501
Диаметр внутреннего кольца D	30.1 мм
Диаметр стального шара (DIN 5401)	≥ 3 мм
Скорость пролета	0.1…50 м/с
Остановка пульсации	≥ 5 мс
Длительность импульса	100 мс ±20 %
Температура окружающей среды	-25…+70 °C
Рабочее напряжение	10…30 В =
Остаточная пульсация	≤ 10 % U_{ss}
Номинальный рабочий ток (DC)	≤ 200 мА
Ток холостого хода I_0	≤ 10 мА
Остаточный ток	≤ 0.1 мА
Испытательное напряжение изоляции	≤ 0.5 кВ
Защита от короткого замыкания	да/ Циклический
Падение напряжения при I_e	≤ 2.5 В
Защита от обрыва / обратной полярности	да/ Полный
Выходная функция	3-проводн., НО контакт, NPN
Частота переключения	0.008 кГц
Конструкция	Кольцевой датчик,W30
Размеры	60 x 35 x 30 мм
Материал корпуса	Пластмасса,PA12-GF30
Электрическое подключение	Разъемы, M12 × 1
Тело катушки индуктивности	пластмасса, POM
Вибростойкость	55 Гц (1 мм)
Ударопрочность	30 g (11 мс)
Степень защиты	IP67
Средняя наработка до отказа	2283лет в соответствии с SN 29500-(Изд. 99) 40 °C
укомплектованное количество	1
Индикация состояния переключения	светодиод, желтый

Принцип действия

Индуктивные датчики разработаны для бесконтактного (без износа) детектирования металлических объектов. Для этого используют высокочастотное электромагнитное AC поле, взаимодействующее с мишенью. Индуктивные кольцевые датчики генерируют это поле в LC резонансном контуре. Мишень действует как сердечник катушки.

Выходная производительность

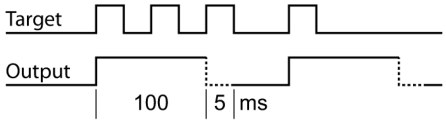

Edition • 2019-02-23T15:04:30+01:00

индуктивный датчик
Кольцевой датчик
BI30R-W30-DAN6X-H1141

Расстояние D	120 мм
Расстояние W	120 мм
Расстояние S	30 мм
Расстояние G	120 мм

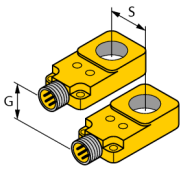

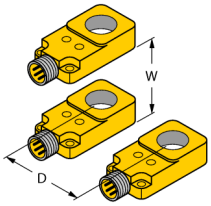

Edition • 2019-02-23T15:04:30+01:00

 TURCK Inc. ● 3000 Campus Drive Minneapolis, MN 55441-2656 ● Phone: 763-553-7300 ● Application Support: 1-800-544-7769 ● Fax 763-553-0708 ● www.turck.com