Индуктивный датчик
NI35-CP40-VP4X2

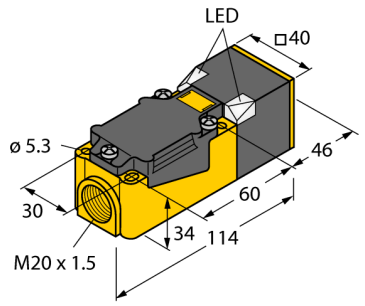

- **Прямоугольный, высота 40 мм**
- **Изменяемая ориентация активной поверхности в 9 направлениях**
- **Пластик, PBT-GF30-V0**
- **Угловые светодиоды повышенной яркости**
- **Оптимальное отображение напряжения питания и состояния переключения из любого положения**
- **4-проводн. DC, 10…65 В DC**
- **переключаемый, pnp-выход**
- **терминальная коробка**

Тип	NI35-CP40-VP4X2
Идент. №	15694
Ident-No (TUSA)	M1569400

Основные данные	
Номинальная дистанция срабатывания Sn	35 мм
Условия монтажа	Не заподлицо
Безопасное рабочее расстояние	≤ (0,81 x Sn) мм
Корректировочные коэффициенты	St37 = 1; Al = 0.3; нерж. сталь = 0.7; Ms = 0.4
повторяемость (стабильность) позиционирования	≤ 2 % полн. шкалы
Температурный дрейф	≤ ± 10 %
Гистерезис	3…15 %
Температура окружающей среды	-25…+70 °C

Рабочее напряжение	10…65 В =
Остаточная пульсация	≤ 10 % U_{ss}
Номинальный рабочий ток (DC)	≤ 200 мА
Ток холостого хода I_0	≤ 15 мА
Остаточный ток	≤ 0.1 мА
Испытательное напряжение изоляции	≤ 0.5 кВ
Защита от короткого замыкания	да
Падение напряжения при I_e	≤ 1.8 В
Защита от обрыва / обратной полярности	да/ Полный
Выходная функция	4-проводн., Дополнительный контакт, PNP
Частота переключения	0.15 кГц

Конструкция	Прямоугольный,CP40
Размеры	114 x 40 x 40 мм
	Изменяемая ориентация активной поверхности в 9 направлениях
Материал корпуса	Пластмасса,PBT-GF30-V0,Черный
Материал активной поверхности	пластмасса, PBT-GF30-V0, желт.
Электрическое подключение	Клеммная коробка
Прижимная способность	≤ 2.5 мм²
Вибростойкость	55 Гц (1 мм)
Ударопрочность	30 g (11 мс)
Степень защиты	IP67
Средняя наработка до отказа	2283лет в соответствии с SN 29500-(Изд. 99) 40 °C

Индикатор рабочего напряжения	2 × светодиода,зел.
Индикация состояния переключения	2 x светодиод, желтый

Схема подключения

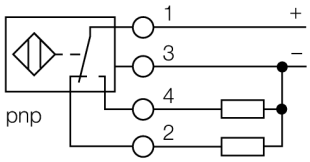

Принцип действия

Индуктивные датчики обнаруживают металлические объекты без контакта и без износа. Для этого используется высокочастотное электромагнитное AC поле взаимодействующее с мишенью. Индуктивные датчики генерируют данное поле с помощью RLC цепи с ферритовой катушкой.

Edition • 2019-02-23T15:44:28+01:00

Индуктивный датчик
NI35-CP40-VP4X2

Расстояние D	4,5 x B
Расстояние W	3 x Sn
Расстояние S	1,5 × B
Расстояние G	6 x Sn
Расстояние N	1 x B

Ширина активной области B	40 мм

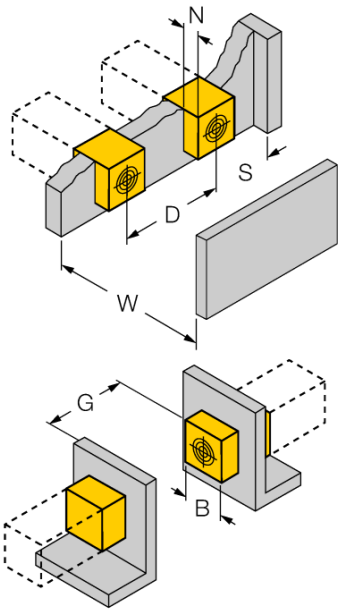

Edition • 2019-02-23T15:44:28+01:00

Аксессуары

Наименование	Идент. №		Чертеж с размерами
STRM M20X1,5 BLACK	6965902	кабельный сальник M20 x 1,5	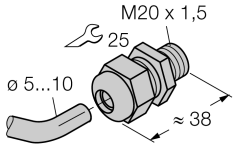
Adjusting bar JS 025/037	69429	Монтажная направляющая для прямоугольных корпусов CK/CP40; материал: нерж.сталь 1.4301	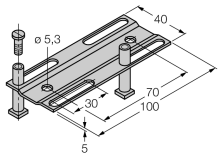
BSS-CP40	6901318	Кронштейн для прямоугольных приборов; материал: Полипропилен	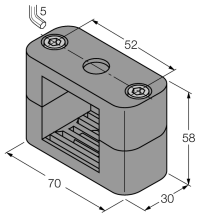

Edition • 2019-02-23T15:44:28+01:00