Емкостной датчик
Для пищевой индустрии
BC20-K40WDTC-VP4X2/S930

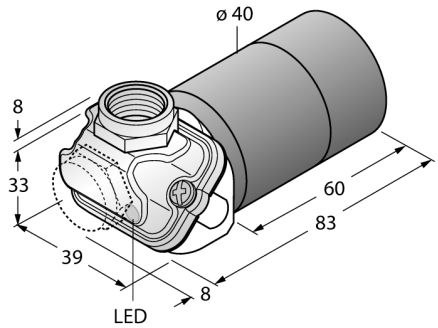

- **2 кабельных входа (аксиальный, радиальный)**
- **Пластик LV-30H FWA**
- **Гладкий цилиндр, Ø 40 мм**
- **Высокая степень защиты IP69K, для тяжелых внешних условий**
- **Специальное двойное уплотнение**
- **Защита от воздействия основных кислотных и щелочных моющих средств**
- **Лазерная нестираемая маркировка датчика**
- **Для пищевой индустрии**
- **Точная подстройка потенциометром**
- **Постоянный ток, 4-проводн., 10…65 В DC**
- **Дополнительный контакт, PNP выход**
- **Клеммная коробка**

Тип	BC20-K40WDTC-VP4X2/S930
Идент. №	2510105
Ident-No (TUSA)	M2510105

Special version	S930 = исключая прозрачные части корпуса, все остальные пластиковые части черного цвета

Номинальная дистанция срабатывания (мигающий)	20 мм
Номинальное расстояние срабатывания (выступающий)	30 мм
Безопасное рабочее расстояние	≤ (0,72 x Sn) мм
Гистерезис	2…20 %
Температурный дрейф	тип: 20 %
повторяемость (стабильность) позиционирования	≤ 2 % полн. шкалы
Температура окружающей среды	-25…+70 °C

Рабочее напряжение	10…65 В =
Остаточная пульсация	≤ 10 % U_{ss}
Номинальный рабочий ток (DC)	≤ 200 мА
Ток холостого хода I_0	≤ 15 мА
Остаточный ток	≤ 0.1 мА
Частота переключения	0.1 кГц
Испытательное напряжение изоляции	≤ 0.5 кВ
Выходная функция	4-проводн., Дополнительный контакт, PNP
Защита от короткого замыкания	да/ Циклический
Падение напряжения при I_e	≤ 1.8 В
Защита от обрыва / обратной полярности	да/ Полный

Конструкция	Гладкий цилиндр,40 мм
Размеры	91 мм
Материал корпуса	Пластмасса,Гриламид LV-30H FWA
Материал активной поверхности	пластмасса
Электрическое подключение	Клеммная коробка, Съемные пружинные клеммы
Крышка клеммной коробки	Ultem
Прижимная способность	≤ 1.5 мм²
Вибростойкость	55 Гц (1 мм)
Ударопрочность	30 g (11 мс)
Степень защиты	IP69K
Средняя наработка до отказа	1080лет в соответствии с SN 29500-(Изд. 99) 40 °C
укомплектованное количество	1

Индикатор рабочего напряжения	светодиод,зел.
Индикация состояния переключения	светодиод, желтый

Схема подключения

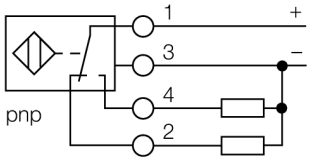

Принцип действия

Емкостные датчики приближения созданы для бесконтактного (без износа) детектирования как металлических (электропроводных), так и неметаллических (неэлектропроводных) объектов.

Edition • 2019-02-23T17:14:34+01:00

Емкостной датчик
Для пищевой индустрии
BC20-K40WDTC-VP4X2/S930

Инструкция по монтажу/Описание	минимальные расстояния
Расстояние D	40 мм
Расстояние W	60 мм
Расстояние S	60 мм
Расстояние G	120 мм

Диаметр активной области B	Ø 40 мм

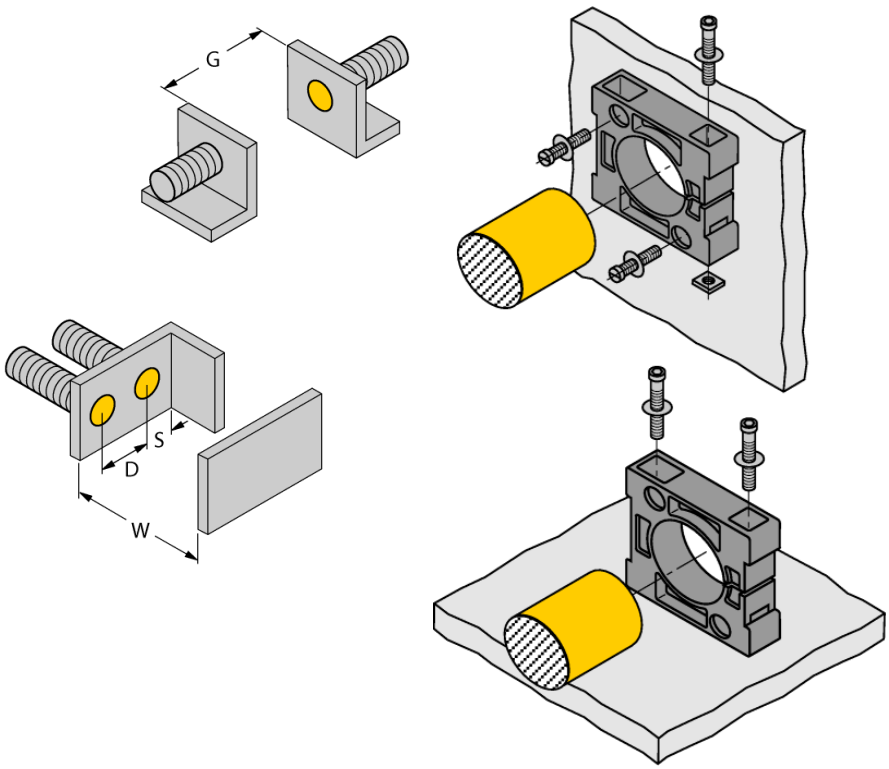

Определенные минимальные дистанции были протестированы при нормальной дистанции переключения.
Чувствительность датчика можно изменить с помощью потенциометра, характеристики в техническом описании более не применимы.

Емкостной датчик
Для пищевой индустрии
BC20-K40WDTC-VP4X2/S930

Аксессуары

Наименование	Идент. №		Чертеж с размерами
M16X1.5 PVDF CABLE GLAND	1634759	кабельные уплотнители M16 x 1.5, материал PVDF	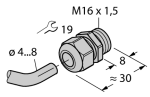
MAP-K40	6950014	монтажный переходник, материал: полипропилен; возможна замена датчика при заполненном контейнере (переходник остается в контейнере во время замены датчика)	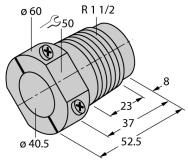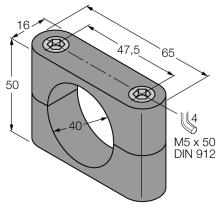
BS 40	69466	зажим-фиксатор; материал: ПБТ