Комплектующие для монтажа
Для PVA и PVD
SMBPVA1

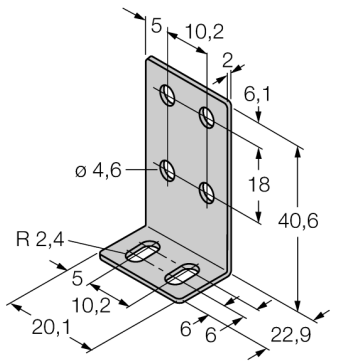

- **Монтажная скоба, прямоугольн., нерж. сталь**
- **Комплект, 2 шт.**
- **Набор винтов включен в комплект поставки**

Тип	SMBPVA1
Идент. №	3056884

Конструкция	Принадлежности для прямоугольных датчиков
Размеры	40.6 мм x 22.9 мм x 20.1 мм
Материал корпуса	Нержавеющая сталь,V4A 1.4401 (AISI 316)

Edition • 2019-02-23T22:01:43+01:00