Фотоэлектрический датчик
щелевые ретро-рефлективный датчик
SLM30B6

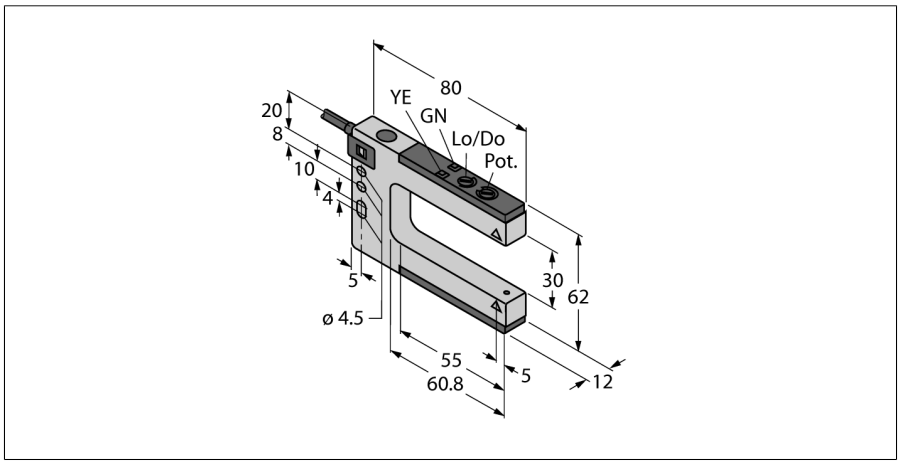

- **Кабельный соединитель, ПВХ, 2 м**
- **Степень защиты IP67**
- **Регулировка чувствительности потенциометром**
- **Рабочее напряжение: 10…30 В =**
- **Переключающий выход, биполярный, на свет или на темноту**

Схема подключения

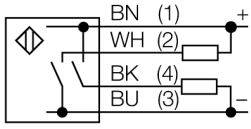

Тип	SLM30B6
Идент. №	3074969
Функция	П-образный ретро-рефлективный датчик
Тип источника света	красн.
Длина волны	680 нм
Ширина слота	30 мм
Температура окружающей среды	-20…+60 °C
Относительная влажность	0 %
Относительная влажность	95 %
Рабочее напряжение	10…30 В =
Остаточная пульсация	< 10 % U_{ss}
Номинальный рабочий ток (DC)	≤ 100 мА
Ток холостого хода I_0	≤ 25 мА
Защита от короткого замыкания	да
Защита от обратной полярности	да
Выходная функция	НО контакт, PNP/NPN
Частота переключения	≤ 1000 Гц
Задержка готовности	≤ 100 мс
Время отклика типовое	< 0.5 мс
Approvals	CE
Конструкция	Щелевой датчик,SLM30
Размеры	80 мм x 12 мм x 62 мм
Материал корпуса	металл/пластмасса,ZN
Линза	пластмасса, Acryl
Электрическое подключение	Кабели, ПВХ
Длина кабеля	2 м
Поперечное сечение кабеля	4x0.35 мм²
Степень защиты	IP67
Индикатор рабочего напряжения	светодиод,зел.
Индикация состояния переключения	светодиод, желтый
Индикация ошибки	светодиод
Авария	светодиод желтый блики

Принцип действия

Щелевые ретрорефлективные и оппозитные датчики - Преимущество двух типов датчиков в одном корпусе. Не требуется дополнительная настройка положения излучателя и приемника. Ширина щели: 10, 30, 50, 80, 120 и 220. Датчик оборудован потенциометром для настройки чувствительности и поворотный переключатель для настройки режима (на свет или на темноту).

Edition • 2019-02-24T00:45:44+01:00