Комплектующие для монтажа
BST-30B

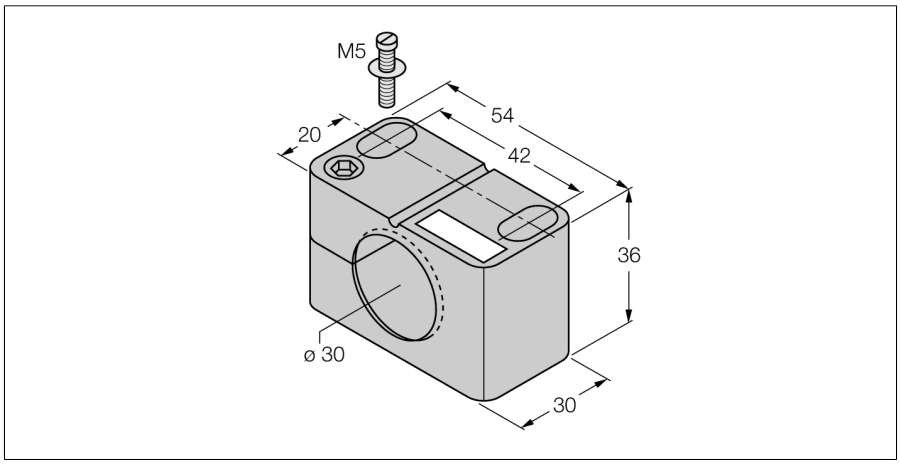

- **зажим с жесткой фиксацией**
- **пластмасса PA6**

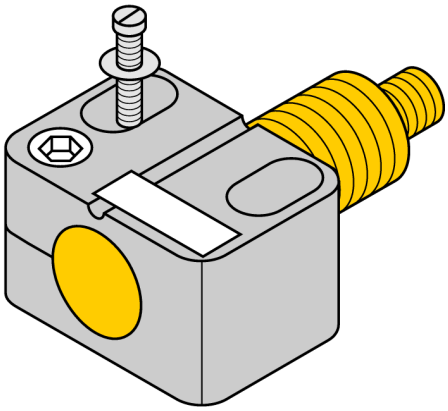

Тип	BST-30B
Идент. №	6947216

Конструкция	Принадлежности для цилиндров с резьбой,M30
Размеры	30 x 54 x 36 мм
Материал корпуса	Пластмасса,PA6,Черный
Макс. момент затяжки гайки	1 Нм

Edition • 2019-02-24T22:22:25+01:00

TURCK Inc. • 3000 Campus Drive Minneapolis, MN 55441-2656 • Phone: 763-553-7300 • Application Support: 1-800-544-7769 • Fax 763-553-0708 • www.turck.com