Изолированные преобразователи
2-канальный
IM33-22EX-HI/24VDC

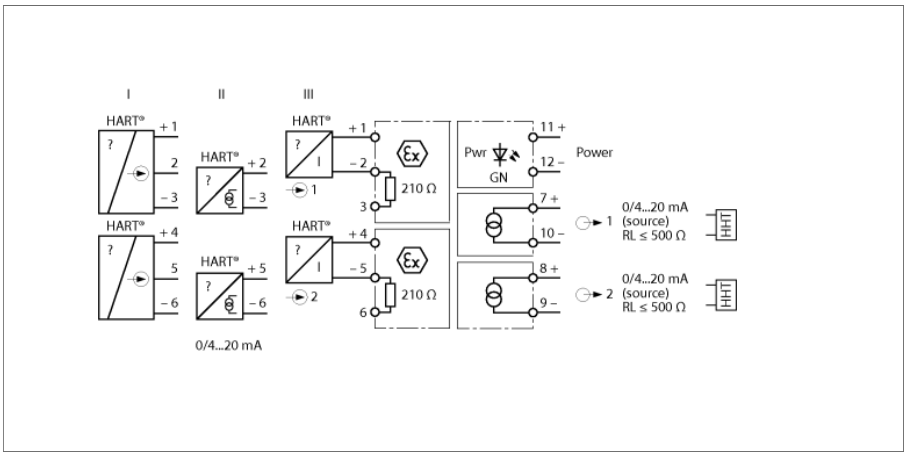

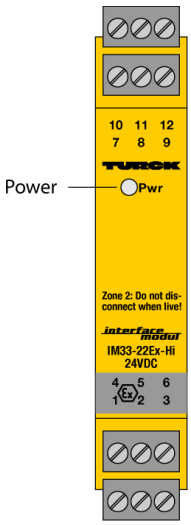

Двухканальный HART® изолирующий преобразователь IM33-22EX-HI/24VDC служит для подключения искробезопасных HART® 2-х проводных преобразователей (III) во взрывоопасной зоне и передачи измеряемых сигналов в безопасную. В дополнение к аналоговым сигналам, преобразователь также передаёт цифровые сигналы HART® связи в обоих направлениях.

Может работать с активными 2-проводными HART® преобразователями (II) или с пассивными 3-проводными HART® преобразователями (I).

Устройство имеет входные и выходные цепи 0/4…20 мА. Зеленый светодиод для индикации состояния готовности.

Входные сигналы передаются 1:1 без изменения на выходы в безопасную зону.

Съемные клеммные блоки с гнездами (Ø 2 mm) для подключения мобильного терминала HART®.

- **ATEX, IECEx, UL, $_{c}$FM$_{us}$, TR CU, TIIS, CCOE, Kosha**
- **Установка в зоне 2**
- **Питание двухпроводных измерительных преобразователей с HART® и подключение активных 2-проводных и пассивных 3-проводных преобразователей.**
- **Входные цепи: 0/4…20 мА**
- **Выходные цепи: 0/4…20 мА**
- **SIL2**
- **Съемные клеммные блоки, с завинчиваемыми двухмилиметровыми тестовыми гнездами**
- **Полная гальваническая развязка**
- **Входы имеют защиту от обратной полярности**

Edition • 2019-02-24T22:31:42+01:00

Изолированные преобразователи
2-канальный
IM33-22EX-HI/24VDC

Тип	IM33-22EX-HI/24VDC
Идент. №	7506441
Номинальное напряжение	24 В DC
Диапазон рабочего напряжения:	19…29В =
Потребление энергии	≤ 3.2 Вт
Подключение датчика:	
Напряжение питания	≥ 17 В / 20 мА В DC
Токовый вход	0/4...20 мА
Входное сопротивление (ток)	≤ 250 Ом
Выходные цепи	
Ток на выходе	0/4…20 мА
Сопротивление нагрузки токового выхода	≤ 0.5 кОм
Время нарастания (10…90 %)	≤ 50 мс
Время спада (90…10 %)	≤ 50 мс
Точность измерений (включая линейность, гистерезис и повторяемость)	≤ 0.1 % полн. шкалы
Эталонная температура	23 °C
Температурный дрейф	≤ 0.005 % установившегося значения/K
Гальваническая изоляция	
Напряжение пробоя	2.5 кВ
Важное примечание	Для моделей во взрывоопасном исполнении применяются значения, указанные в соответствующих сертификатах взрывобезопасности (ATEX, IECEx, UL и т.д.).
Допуск к работе во взрывоопасных условиях согласно сертификату соответствия	TÜV 00 ATEX 1595
Область применения	II (1) G, II (1) D
Тип защиты	[EEx ia] IIC
Ex тестирование согласно сертификату соответствия	TÜV 06 ATEX 552977 X
Прикладная область	II 3 G
Тип защиты	Ex nA [ic Gc] IIC T4 Gc
Характеристическая кривая	трапецеидальный
Важное примечание	Если устройство используется для обеспечения соответствия функциональной безопасности согласно IEC 61508, необходимо ознакомиться с руководством по технике безопасности. Информация, представленная в техническом описании, не распространяется на функциональную безопасность.
Допуск	SIL 2 согласно EXIDA FMEDA
Применение в безопасных цепях SIL	SIL 2 по IEC 61508
Индикация	
Эксплуатационная готовность	зел.
Степень защиты	IP20
Класс воспламеняемости по UL 94	V-0
Температура окружающей среды	-25…+70 °C -25 ... +60 °C für UL, FM, TIIS
Температура хранения	-40…+80 °C
Относительная влажность воздуха	≤ 95 %
Размеры	110 x 18 x 110 мм
Ширина	185 г
Указания по монтажу	DIN-рейка (NS35) или панель
Материал корпуса	Поликарбонат/ABS
Электрическое подключение	4 × 3-контактных съемных клеммных блока, с тестовым гнездом, с защитой от переполюсовки и винтовым контактным зажимом
Сечение проводников	1 x 2.5 мм² / 2 x 1.5 мм²
Момент затяжки	0.5 Нм

Размеры

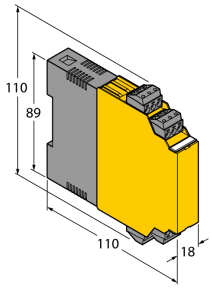

Изолированные преобразователи
2-канальный
IM33-22EX-HI/24VDC

Аксессуары

Наименование	Идент. №		Чертеж с размерами
IM-CC-3X2BU/2BK	6900475	Зажимные клеммы для модулей серии IM (Ex устройства с шириной 18 мм); включают: 2 синих клеммника (3 конт.) и 2 черных (3 конт.)	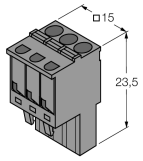

Edition • 2019-02-24T22:31:42+01:00