Оптоэлектронные датчики

BOS 18K-PS-1LQK-E5-C-S4
Код заказа: BOS00H8

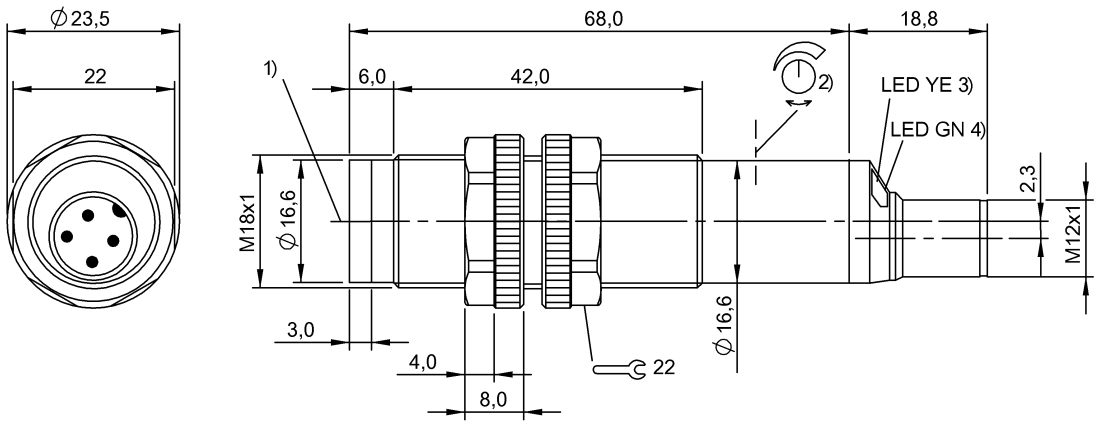

1) Оптическая ось, 2) Sn, 3) Функция выхода, 4) Стабильность

IND. CONT. EQ 1TD4 for use in the secondary of a class 2 source of supply

Display/Operation

Возможность регулировки	Чувствительность (Sn)
Задатчик	Потенциометр 270°
Индикация	Функция выхода – СД желтый Стабильность – СД зеленый

Electrical connection

Защита от короткого замыкания	да
Защита от переполюсовки	да
Разъем	Штекерный разъем, M12x1-Штекер, 4--конт.
С защитой от неправильного подключения	да

Electrical data

Емкость нагрузки, макс., при Ue	1 µF
Задержка включения Ton, макс.	0,33 мс
Задержка выключения toff, макс.	0,33 мс
Категория применения	=-13
Остаточная волнистость, макс. (% от Ue)	8 %
Остаточный ток Ir, макс.	50 µA
Падение напряжения Ud, макс., при Ie	2 V
Рабочее напряжение Ub	10...30 VDC
Расчетное напряжение изоляции Ui	75 V DC
Расчетное рабочее напряжение Ue=	24 V
Расчетный рабочий ток Ie	100 mA
Ток холостого хода Io, макс. при Ue	35 mA
Частота переключения	1500 Гц

Environmental conditions

EN 60068-2-27, ударная нагрузка	Полусинус, 30 gn, 11 мс, 3x6
EN 60068-2-6, вибрация	10…55 Гц, амплитуда 0,5 мм, 3x30 мин
Степень загрязнения	3
Степень защиты	IP67
Температура окружающей среды	-10...50 °C

General data

Базовый стандарт	IEC 60947-5-2
Принцип действия	Оптоэлектронный датчик
Разрешение на эксплуатацию/ конформность	CE cULus WEEE
Серия	18K
Форма	Цилиндр Оптика прямая

Material

Активная поверхность, материал	PMMA
Материал корпуса	ABS

Mechanical data

Крепление	Гайка M18x1
Размеры	Ø 18 x 86,8 мм

Оптоэлектронные датчики

BOS 18K-PS-1LQK-E5-C-S4
Код заказа: BOS00H8

Optical data

Вид излучения	Лазер, красный свет
Длина волны	650 nm
Класс лазера по IEC 60825-1	1
Поляризационный фильтр	да
Посторонний свет, макс.	5000 Lux
Принцип действия, оптич.	Отражательный световой затвор
Слепая зона	100 mm
Средняя мощность Po, макс.	390 µW
Функция переключения, оптич.	срабатывание при затемнении

Output/Interface

Переключающий выход	PNP замыкающий контакт (NO) контакт 4

Range/Distance

Дальность действия	0...12 м
Температурный дрейф, макс. (% от Sr)	10 %
Условное расстояние переключения sn	12 m регулируется

Remarks

После устранения перегрузки датчик снова готов к работе.
Поляризационные фильтры предотвращают ошибочные включения у деталей с зеркальной и блестящей поверхностью.
Подробная информация: см. Руководство по эксплуатации.
Комплектующие заказываются отдельно.
Управляющий объект (измерительная пластина): серый лист, 200 x 200, отражение 90 %,боковое приближение, направление перемещения вертикально относительно осей линз.

Connector Drawings

Wiring Diagrams

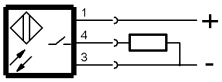

Opto Symbols

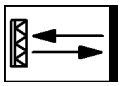

Warning Symbols

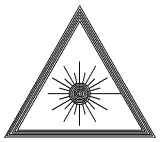

КЛАСС ЛАЗЕРА 1 по IEC 60825-1