Индуктивные датчики

BES IKV-045.23-G-Z-S4
Код заказа: BES02TY

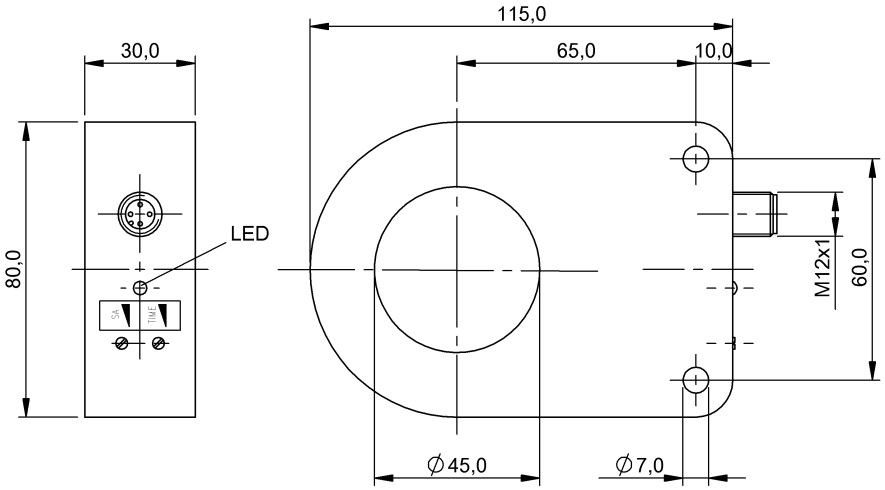

Display/Operation

Индикация рабочего напряжения	нет
Индикация функций	да

Electrical connection

Защита от короткого замыкания	да
Защита от переполюсовки	да
Разъем	M12x1-Male, 4-pin, A-coded
С защитой от неправильного подключения	да

Electrical data

Выходное сопротивление Ra	открытый коллектор
Емкость нагрузки, макс., при Ue	0.15 µF
Категория применения	=-13
Макс. ток холостого хода Io, без демпфирования	10 mA
Минимальный рабочий ток Im	0 mA
Остаточная волнистость, макс. (% от Ue)	15 %
Падение напряжения статич., макс.	2 V
Продление импульсов	2,5…250 мс
Рабочее напряжение Ub	10...30 VDC
Расчетное напряжение изоляции Ui	75 V DC
Расчетное рабочее напряжение Ue=	24 V
Расчетный рабочий ток Ie	200 mA
Расчетный ток короткого замыкания	100 A
Ток холостого хода Io, макс., с затуханием	10 mA

Environmental conditions

EN 60068-2-27, ударная нагрузка	Полусинус, 30 gn, 11 мс
EN 60068-2-6, вибрация	55 Гц, амплитуда 1 мм, 3x30 мин
Степень загрязнения	3
Степень защиты	IP65
Температура окружающей среды	-25...70 °C

Functional safety

MTTF (40°C)	1275 a

General data

Базовый стандарт	IEC 60947-5-2
Разрешение на эксплуатацию/ конформность	CE E~ WEEE
Требуемый материал	Сталь

Material

Активная поверхность, материал	Пластмасса
Материал корпуса	Пластмасса

Mechanical data

Пропускная ширина dw	45.0 mm
Размер цели, мин.	Шарик D = 9 мм
Размеры	115 x 80 x 30 мм

Output/Interface

Переключающий выход	PNP замыкающий контакт (NO)

Remarks

После устранения перегрузки, спустя определенное, зависящее от нагрузки, время (5 - 30 с) датчик снова готов к работе.
Регулируемое продление импульсов.
статическое определение металлических деталей
Регулируемая чувствительность
Дополнительная информация по MTTF или B10d содержится в сертификате MTTF / B10d

Указанное значение MTTF / B10d не гарантирует каких-либо свойств и/или срока службы; речь идет только об экспериментальных данных, не имеющих обязательного характера. Эти данные не продлевают срок давности по гарантийным претензиям и не влияют на него каким-либо иным образом.

Connector Drawings
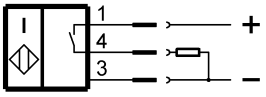
Wiring Diagrams