Оптоэлектронные датчики

BLE 18KF-PA-1LT-S4-C
Код заказа: BOS00CH

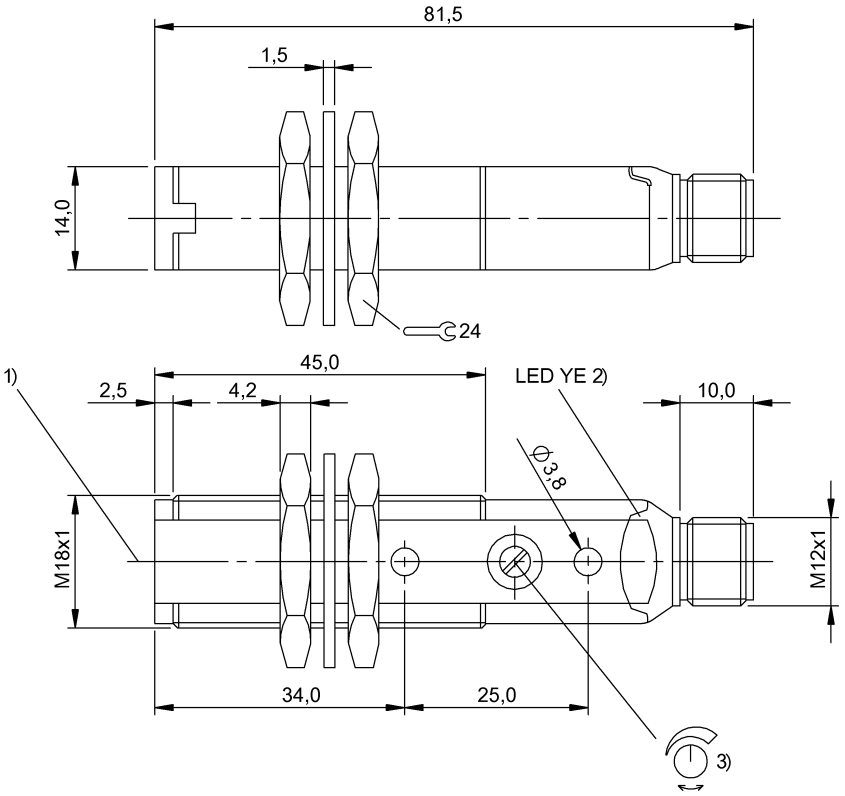

1) Оптическая ось, 2) Функция выхода, 3) Sn

IND. CONT. EQ
1TD4
for use in the secondary of
a class 2 source of supply

Display/Operation

Возможность регулировки	Чувствительность (Sn)
Задатчик	Потенциометр 270°
Индикация	Функция выхода – СД желтый

Electrical connection

Защита от короткого замыкания	да
Защита от переполюсовки	да
Разъем	Штекерный разъем, M12x1-Штекер, 4--конт.

Electrical data

Задержка включения Ton, макс.	0,33 мс
Задержка выключения toff, макс.	0,33 мс
Категория применения	=-13
Остаточная волнистость, макс. (% от Ue)	8 %
Падение напряжения Ud, макс., при Ie	2 V
Рабочее напряжение Ub	10...30 VDC
Расчетное напряжение изоляции Ui	75 V DC
Расчетное рабочее напряжение Ue=	24 V
Расчетный рабочий ток Ie	100 mA
Ток холостого хода Io, макс. при Ue	30 mA
Частота переключения	1500 Гц

Environmental conditions

EN 60068-2-27, ударная нагрузка	Полусинус, 30 gn, 11 мс, 3x6
EN 60068-2-6, вибрация	10…55 Гц, амплитуда 0,5 мм, 3x30 мин
Степень защиты	IP67
Температура окружающей среды	-10...50 °C

Оптоэлектронные датчики

BLE 18KF-PA-1LT-S4-C
Код заказа: BOS00CH

Functional safety

MTTF (40°C)	455 a

General data

Базовый стандарт	IEC 60947-5-2
Марка	GLOBAL
Опорный передатчик	BLS 18KF-XX-1LT-..
Принцип действия	Оптоэлектронный датчик
Разрешение на эксплуатацию/ конформность	CE cULus E~ WEEE
Серия	18KF
Форма	Цилиндр плоский Оптика прямая

Material

Активная поверхность, материал	PMMA
Материал корпуса	PBT

Mechanical data

Крепление	Гайка M18x1
Макс. момент затяжки	1.5 Nm
Размеры	Ø 18 x 81,5 мм

Optical data

Вид излучения	Красный свет
Посторонний свет, макс.	5000 Lux
Принцип действия, оптич.	Однонаправленный световой затвор (приемник)

Output/Interface

Переключающий выход	PNP замыкающий контакт (NO) PNP размыкающий контакт (NC) контакты 4-2

Range/Distance

Дальность действия	0...60 м
Условное расстояние переключения sn	60 m регулируется

Remarks

После устранения перегрузки датчик снова готов к работе.
Управляющий объект (измерительная пластина): серый лист, 200 x 200, боковое приближение.
Подробная информация: см. Руководство по эксплуатации.
Комплектующие заказываются отдельно.
Дополнительная информация по MTTF или B10d содержится в сертификате MTTF / B10d

Указанное значение MTTF / B10d не гарантирует каких-либо свойств и/или срока службы; речь идет только об экспериментальных данных, не имеющих обязательного характера. Эти данные не продлевают срок давности по гарантийным претензиям и не влияют на него каким-либо иным образом.

Connector Drawings

Wiring Diagrams

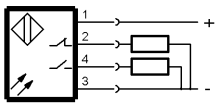
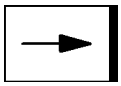
Opto Symbols