Оптоэлектронные датчики

BWL 4260A-001-S49
Код заказа: BWL001M

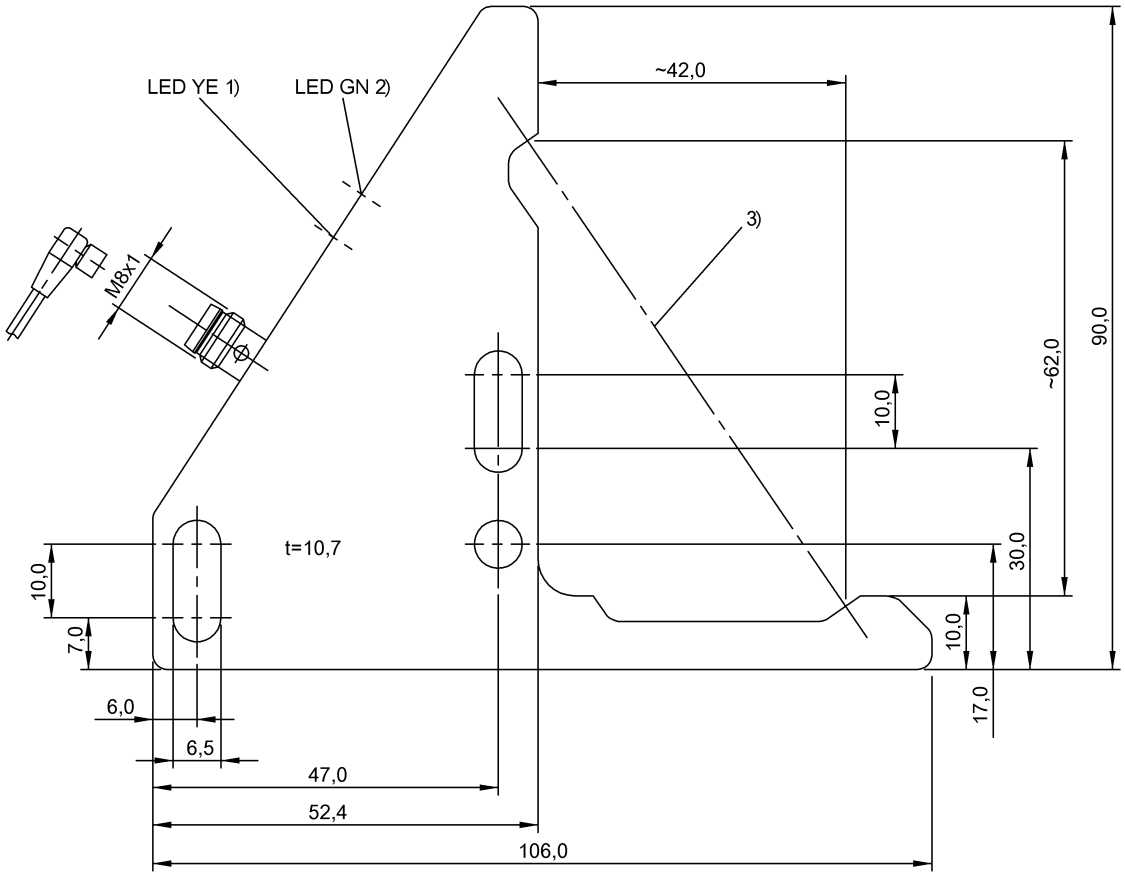

1) Функция выхода, 2) Напряжение питания, 3) Оптическая ось

IND. CONT. EQ.
81U2
Class 2 Type 1

Display/Operation

Индикация	Функция выхода – СД желтый СД зеленый: рабочее напряжение

Electrical connection

Защита от короткого замыкания	да
Защита от переполюсовки	да
Контакты, защита поверхности	позолоченный
Разъем	Штекерный разъем, M8x1-Штекер, 3--конт.
С защитой от неправильного подключения	да

Electrical data

Выходное сопротивление Ra	33,0 кОм
Емкость нагрузки, макс., при Ue	0.5 µF
Задержка включения Ton, макс.	0,5 мс
Задержка выключения toff, макс.	0,5 мс
Задержка готовности Tv, макс.	100 ms
Категория применения	=-13
Остаточная волнистость, макс. (% от Ue)	15 %
Остаточный ток Ir, макс.	50 µA
Падение напряжения Ud, макс., при Ie	2.5 V
Рабочее напряжение Ub	10...30 VDC
Расчетное напряжение изоляции Ui	75 V DC
Расчетное рабочее напряжение Ue=	24 V
Расчетный рабочий ток Ie	200 mA
Ток холостого хода Io, макс. при Ue	35 mA
Частота переключения	1000 Гц

Environmental conditions

EN 60068-2-27, ударная нагрузка	Полусинус, 100 gn, 2 мс, 3x8000 Полусинус, 30 gn, 11 мс, 3x6
EN 60068-2-6, вибрация	10…2000 Гц, амплитуда 1 мм, 30gn, 3x5 ч
Степень загрязнения	3
Степень защиты	IP67
Температура окружающей среды	-10...60 °C

General data

Базовый стандарт	IEC 60947-5-2
Принцип действия	Угловой фоторелейный барьер
Разрешение на эксплуатацию/ конформность	CE cULus WEEE
Серия	A
Форма	Уголок Разъем 30°

Material

Активная поверхность, материал	PMMA
Защита поверхности	с порошковым покрытием
Материал корпуса	Высококачественная сталь (1.4408)

Mechanical data

Крепление	Винт M6
Размеры	10 x 90 x 106 мм

Optical data

Вид излучения	Инфракрасный
Длина волны	880 nm
Посторонний свет, макс.	5000 Lux
Принцип действия, оптич.	Однонаправленный световой затвор
Размер светового пятна	Ø 3.0 mm Испускание света
Функция переключения, оптич.	срабатывание при затемнении
Характеристика струи	расхождение

Output/Interface

Переключающий выход	PNP замыкающий контакт (NO)

Remarks

После устранения перегрузки датчик снова готов к работе.
Подробная информация: см. Руководство по эксплуатации.
Комплектующие заказываются отдельно.
Базовый объект (измерительная пластина): стальной лист, 50 x 50, толщина 0,5 мм, боковое приближение.

Connector Drawings

Wiring Diagrams

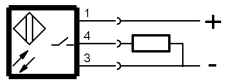
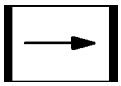
Opto Symbols