Датчики магнитного поля

BMF 305K-PS-C-2-SA2-S49-01,5
Код заказа: BMF005T

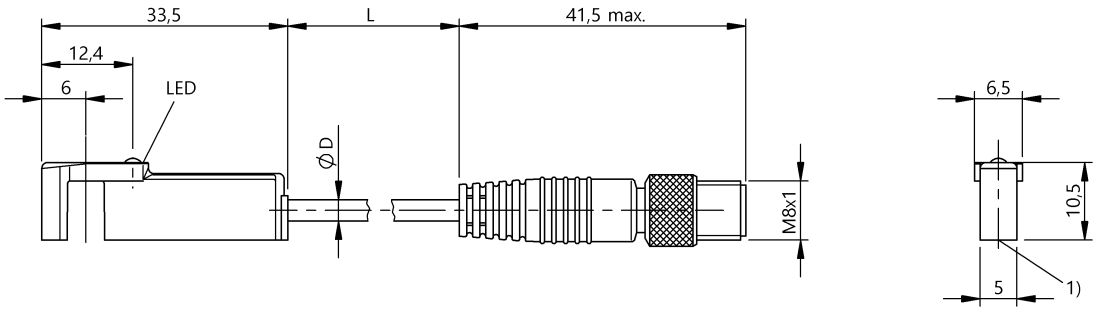

1) Активная поверхность

IND. CONT. EQ.
81U2
Class 2 Type 1

Display/Operation

Индикация функций	да

Electrical connection

Диаметр кабеля D	2.90 mm
Длина кабеля L	1.5 m
Защита от короткого замыкания	да
Защита от переполюсовки	да
Разъем	M8x1-Male, 3-pin
С защитой от неправильного подключения	да
Тип разъема	Кабель со штекерным разъемом, 1.50 m, PUR

Electrical data

Выходное сопротивление Ra	открытая дрена
Гарантированная напряженность переключающего поля Ha	2 kA/m
Гистерезис H, макс. (% от Hn)	45 %
Емкость нагрузки, макс., при Ue	1 µF
Задержка включения Ton, макс.	0,05 мс
Задержка выключения toff, макс.	0,05 мс
Категория применения	=-13
Макс. ток холостого хода Io, без демпфирования	10 mA
Остаточная волнистость, макс. (% от Ue)	15 %
Остаточный ток Ir, макс.	80 µA
Падение напряжения статич., макс.	3.1 V
Рабочее напряжение Ub	10...30 VDC
Расчетная напряженность переключающего поля Hn	1.2 kA/m
Расчетное напряжение изоляции Ui	75 V DC
Расчетное рабочее напряжение Ue=	24 V
Расчетный рабочий ток Ie	200 mA
Расчетный ток короткого замыкания	100 A
Частота переключения	10000 Гц

Environmental conditions

Степень загрязнения	3
Степень защиты	IP67
Температура окружающей среды	-25...85 °C

Functional safety

MTTF (40°C)	330 a

General data

Базовый стандарт	IEC 60947-5-2
Не входит в комплект поставки	Крепежный уголок, напр. BMF 305-HW-17
Разрешение на эксплуатацию/ конформность	CE cULus WEEE

Material

Активная поверхность, материал	PU
Материал корпуса	LCP
Материал оболочки	PUR

Mechanical data

Размеры	33,5 x 5 x 10,5 мм

Output/Interface

Переключающий выход	PNP замыкающий контакт (NO)

Range/Distance

Макс. температурный дрейф (% от Hn)	0.3 %

Remarks

После устранения перегрузки датчик снова готов к работе.

Дополнительная информация по MTTF или B10d содержится в сертификате MTTF / B10d

Указанное значение MTTF / B10d не гарантирует каких-либо свойств и/или срока службы; речь идет только об экспериментальных данных, не имеющих обязательного характера. Эти данные не продлевают срок давности по гарантийным претензиям и не влияют на него каким-либо иным образом.

Connector Drawings

Wiring Diagrams

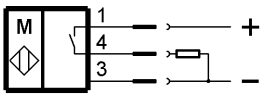
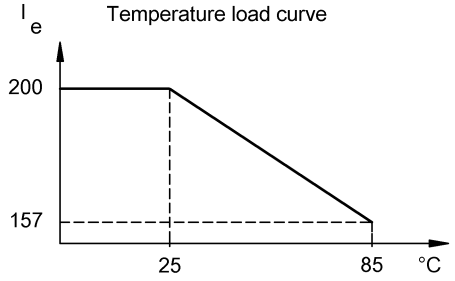
Technical Drawings