Кулачковые выключатели

BNS 819-D05-D12-62-10-FD-S80K
Код заказа: BNS01KR

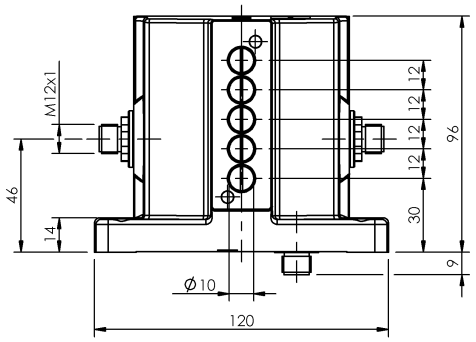

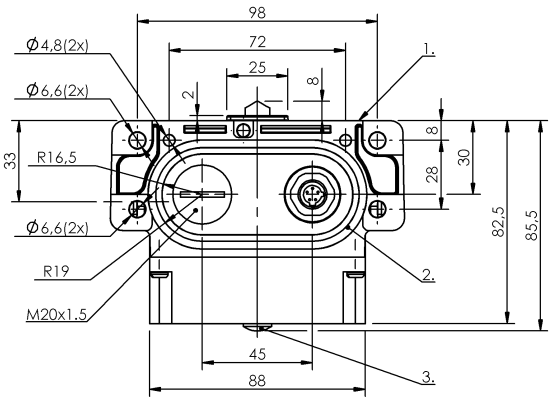

1) Опорная кромка, 2) Уплотнительное кольцо, 3) Функциональный индикатор FD/FE/LL

Display/Operation

Индикация функций	1-5. Точка переключения: FD - 6…60 В

Electrical connection

Разъем	M12x1-Flange male, 5-pin
Тип разъема	1. Точка переключения: Штекерный разъем

Electrical data

Длительный ток	1-5. Точка переключения: 4 A
Расчетное рабочее напряжение Ue	1-3. Точка переключения: 6…60 В 4. Точка переключения: 30 В~/ 36 В= 5. Точка переключения: 6…60 В
Функция переключения, механическая	Двойное прерывание с гальванической развязкой один замыкатель и один размыкатель Двухконтурный переключатель
Частота переключения	1-5. Точка переключения: 300/ мин

Environmental conditions

Степень защиты	IP67
Температура окружающей среды	-5...85 °C

Functional safety

B10d (EN ISO 13849-1)	BSE 30.0: 30 млн. циклов переключения

General data

Базовый стандарт	IEC 60947-5-1
Исполнение	Щелчковый контакт
Принцип действия	1-5. Точка переключения: механический
Разрешение на эксплуатацию/ конформность	CE WEEE

Material

Материал контактов	1-5. Точка переключения: Чистое серебро,позолоч.
Материал корпуса	Алюминий
Материал корпуса, защита поверхности	анодирован.
Материал толкателя	1-5. Точка переключения: Высококачественная сталь (1.4034)

Кулачковые выключатели

BNS 819-D05-D12-62-10-FD-S80K
Код заказа: BNS01KR

Mechanical data

Количество точек переключения	5 крыш
Направление приближения	продольно, парралельно привинчиваемой поверхности
Переключающий элемент	1-5. Точка переключения: BSE 30.0
Размеры	120 x 96 x 85,5 мм
Расстояние до толкателя, 1-я точка переключения	30 mm
Расстояние от кулачка до опорной кромки	1-5. Точка переключения: 4.50...5.00 mm
Скорость трогания с места	1-5. Точка переключения: 40 m/min
Срок службы, механич.	1-5. Точка переключения: 30 млн. циклов переключения
Усилие переключения	1-5. Точка переключения: 20 N
Установка	вертикально
Фланец, ввод	2 Резьбовых выхода M20
Форма толкателя	1–5-я точка переключения: крыша

Range/Distance

Воспроизводимость	1-5. Точка переключения: ±0.002 mm
Расстояние между точками переключения	12 mm

Connector Drawings

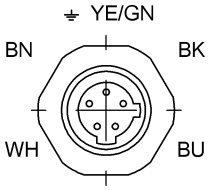

Вид в сторону штекера
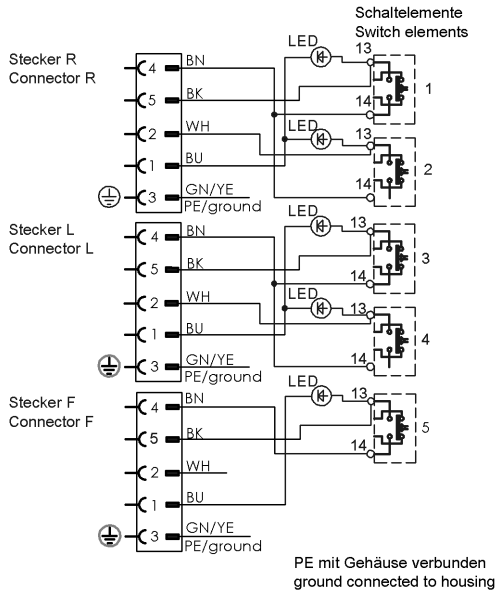
Wiring Diagrams