Емкостные датчики

BCS M30KN2-UOT15G-AV02
Код заказа: BCS000U

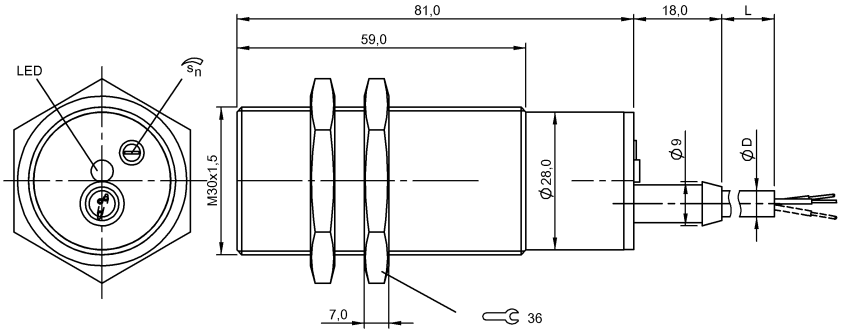

Display/Operation

Индикация функций	да

Electrical connection

Диаметр кабеля D	5.10 mm
Длина кабеля L	2 m
Защита от короткого замыкания	нет
Количество проводников	2
Сечение проводника	0.50 mm²

Electrical data

Категория применения	~-140 =-13
Класс защиты	II
Остаточный ток Ir, макс. при 110 В=	1.7 mA
Остаточный ток Ir, макс. при 24 В=	1.5 mA
Остаточный ток Ir, макс., при 250 В~	2.5 mA
Падение напряжения статич., макс.	10 V
Рабочее напряжение Ub	20...250 VDC/20...250 VAC
Расчетное напряжение изоляции Ui	250 V AC
Расчетное рабочее напряжение Ue ~	110 V
Расчетный рабочий ток Ie ~	250 mA
Частота переключения	40 Гц
Частота переключения (~)	25 Hz

Environmental conditions

Степень загрязнения	3
Степень защиты	IP65
Температура окружающей среды	-25...70 °C

General data

Базовый стандарт	IEC 60947-5-2
Комплект поставки	Отвертка
Разрешение на эксплуатацию/ конформность	CE WEEE
Серия	M30
Чувствительность	дальность срабатывания регулируется

Material

Активная поверхность, материал	PBT
Материал корпуса	PBT
Материал оболочки	ПВХ

Mechanical data

Размеры	Ø 30 x 99 мм
Резьба (A)	M30x1.5
Типоразмер	M30x1,5
Установка	незаподлицо

Output/Interface

Переключающий выход	Размыкающий контакт (NC)

Range/Distance

Гистерезис H, макс. (% от Sr)	15.0 %
Диапазон измерения	0...12,1 мм
Реальная дальность срабатывания Sr, допуск	±10 %
Реальный промежуток срабатывания Sr	15 mm
Условное расстояние переключения sn	15 mm

Remarks

Ta 50°C - 70°C: Ie= 250 - 2,5x(Ta-50)
Рекомендация: после короткого замыкания проверьте надежность работы устройства.

Wiring Diagrams

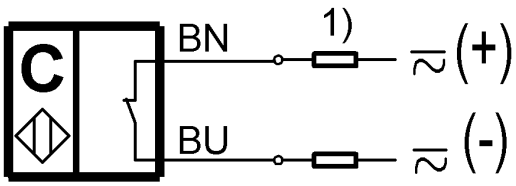

1) K-защита см. "Электр. параметры"