Оптоэлектронные датчики

BWL 6868D-L012-S49
Код заказа: BWL0011

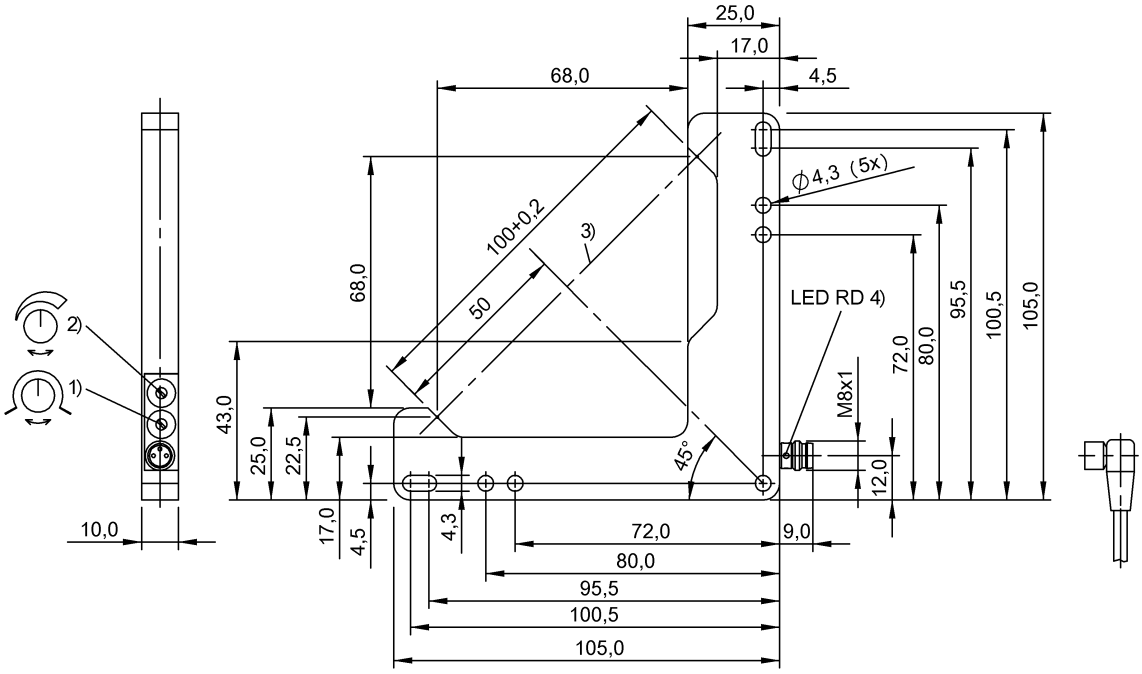

1) Включение при освещении / затемнении, 2) Чувствительность, 3) Оптическая ось, 4) Функция выхода

IND. CONT. EQ
23UU
for use in the secondary of
a class 2 source of supply

Display/Operation

Возможность регулировки	Включение при освещении / затемнении Чувствительность
Задатчик	Потенциометр 270° (2x)
Индикация	Функция выхода – СД желтый

Electrical connection

Защита от короткого замыкания	да
Защита от переполюсовки	да
Контакты, защита поверхности	позолоченный
Разъем	Штекерный разъем, M8x1-Штекер, 3--конт.
С защитой от неправильного подключения	да

Electrical data

Емкость нагрузки, макс., при Ue	0.5 µF
Задержка включения Ton, макс.	0,1 мс
Задержка выключения toff, макс.	0,1 мс
Задержка готовности Tv, макс.	200 ms
Категория применения	=-13
Остаточная волнистость, макс. (% от Ue)	10 %
Остаточный ток Ir, макс.	50 µA
Падение напряжения Ud, макс., при Ie	2.5 V
Рабочее напряжение Ub	10...30 VDC
Расчетное напряжение изоляции Ui	75 V DC
Расчетное рабочее напряжение Ue=	24 V
Расчетный рабочий ток Ie	200 mA
Ток холостого хода Io, макс. при Ue	20 mA
Частота переключения	5000 Гц

Оптоэлектронные датчики

BWL 6868D-L012-S49
Код заказа: BWL0011

Environmental conditions

EN 60068-2-27, ударная нагрузка	Полусинус, 30 gn, 11 мс, 3x6 Полусинус, 100 gn, 2 мс, 3x8000
EN 60068-2-6, вибрация	10…2000 Гц, амплитуда 1 мм, 30gn, 3x5 ч
Степень загрязнения	3
Степень защиты	IP67
Температура окружающей среды	-10...60 °C

General data

Базовый стандарт	IEC 60947-5-2
Принцип действия	Угловой фоторелейный барьер
Разрешение на эксплуатацию/ конформность	CE cULus E~ WEEE
Серия	D
Форма	Уголок Разъем прямой

Material

Активная поверхность, материал	Стекло
Защита поверхности	окрашенный
Материал корпуса	цинк, Литье под давлением

Mechanical data

Крепление	Винт M4
Размеры	10 x 105 x 114 мм

Optical data

Вид излучения	Лазер, красный свет
Длина волны	655 nm
Класс лазера по IEC 60825-1	1
Посторонний свет, макс.	5000 Lux
Принцип действия, оптич.	Однонаправленный световой затвор
Размер светового пятна	Ø 0.2 mm Испускание света
Самая маленькая деталь, типов.	0,12 мм
Средняя мощность Po, макс.	390 µW
Функция переключения, оптич.	срабатывание при затемнении/ освещении
Характеристика струи	Коллимация

Output/Interface

Переключающий выход	NPN замыкающий/ размыкающий контакт (NO/NC)

Range/Distance

Гистерезис H, макс.	0.04 mm

Remarks

После устранения перегрузки датчик снова готов к работе.
Базовый объект (измерительная пластина): стальной лист, 50 x 50, толщина 0,5 мм, боковое приближение.
Заводская настройка коммут. выхода: замыкатель.
Подробная информация: см. Руководство по эксплуатации.
Комплектующие заказываются отдельно.
Только для областей применения по NFPA 79 (машины с напряжением питания до 600 В). Для подключения устройства нужно использовать кабель R/C (CYJV2) с подходящими характеристиками.

Connector Drawings

Wiring Diagrams

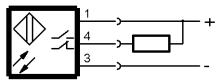

Opto Symbols

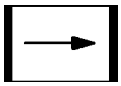

Warning Symbols

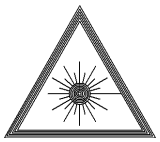

КЛАСС ЛАЗЕРА 1 по IEC 60825-1