Кулачковые выключатели

# BNS 816-B08-KHG-12-602-11
# Код заказа: BNS03AY

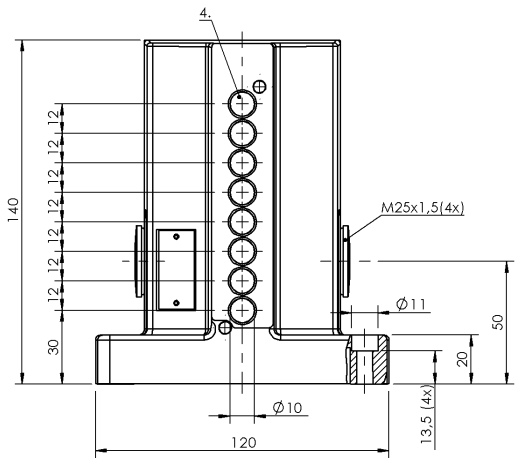


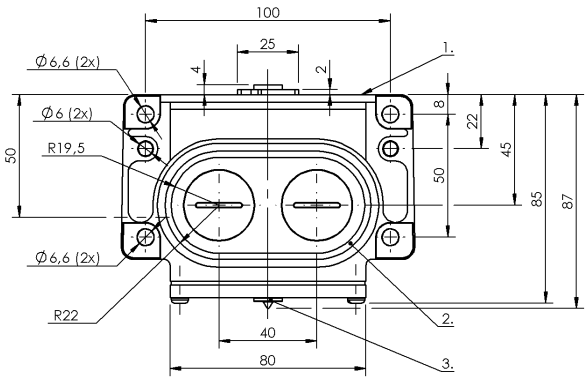


1) Опорная кромка, 2) Уплотнительное кольцо, 3) Функциональный индикатор FD/FE/LL, 4) Активная поверхность

## Display/Operation

| | |
|---|---|
| **Индикация функций** | 1-8. Точка переключения: Световод |

## Electrical connection

| | |
|---|---|
| **Тип разъема** | 1-8. Точка переключения: Винтовая клемма |
| **Электрическое исполнение** | 2-проводн. |

## Electrical data

| | |
|---|---|
| **Длительный ток** | 1-8. Точка переключения: 0.1 A |
| **Расчетное рабочее напряжение Ue** | 1-8. Точка переключения: 24 В= |

## Environmental conditions

| | |
|---|---|
| **Степень защиты** | IP67 |
| **Температура окружающей среды** | -25...70 °C |

## General data

| | |
|---|---|
| **Базовый стандарт** | IEC 60947-5-2 |
| **Исполнение** | Индуктивный |
| **Переключатель DIN** | DIN 43697 |
| **Принцип действия** | 1-8. Точка переключения: Индуктивный |
| **Разрешение на эксплуатацию/ конформность** | CE<br>WEEE |

## Material

| | |
|---|---|
| **Материал корпуса** | Алюминий |
| **Материал корпуса, защита поверхности** | анодирован. |

## Mechanical data

| | |
|---|---|
| **Переключающий элемент** | 1-8. Точка переключения: BES 517-560-H |
| **Размеры** | 120 x 140 x 86,5 мм |
| **Расстояние до толкателя, 1-я точка переключения** | 30 mm |
| **Расстояние между выступами - активная поверхность** | 1-8. Точка переключения: 0… 1.62 mm |
| **Установка** | вертикально |
| **Фланец, ввод** | 2 Резьбовых выхода M25 |

## Range/Distance

| | |
|---|---|
| **Дальность действия** | 2 мм |
| **Надежная дальность срабатывания Sa** | 1-8. Точка переключения: 1.6 mm |
| **Расстояние между точками переключения** | 12 mm |
| **Расчетный промежуток срабатывания Sn** | 1-8. Точка переключения: 2.0 mm |
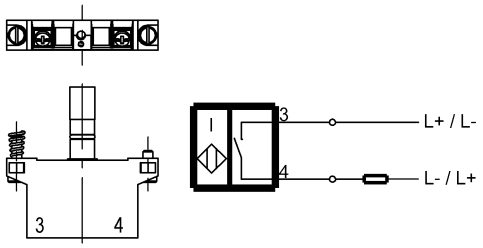
## Wiring Diagrams