Кулачковые выключатели

BNS 816-B04-WS-16-602-11
Код заказа: BNS039U

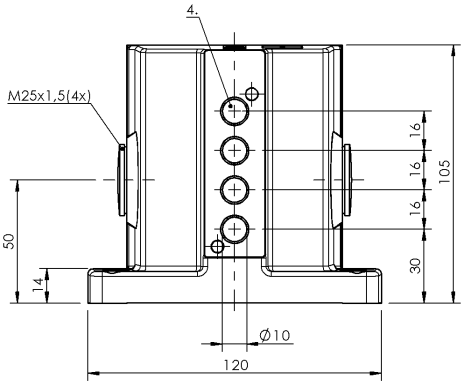

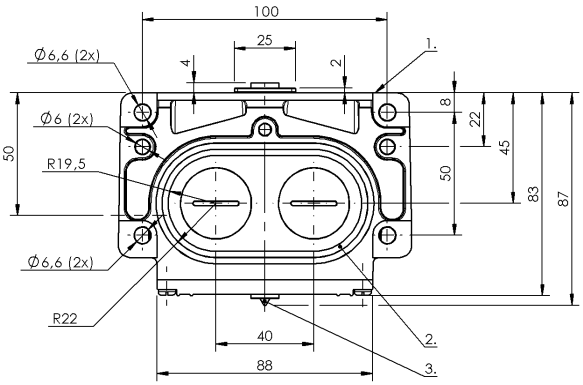

1) Опорная кромка, 2) Уплотнительное кольцо, 3) Функциональный индикатор FD/FE/LL, 4) Активная поверхность

LISTED
IND.CONT.EQ
81U2

Display/Operation

Индикация функций	1-4. Точка переключения: Световод

Electrical connection

Тип разъема	1-4. Точка переключения: Винтовая клемма

Electrical data

Длительный ток	1-4. Точка переключения: 0.1 A
Рабочее напряжение Ub~	1.-4. Switch position: 35.0...250.0 V
Расчетное рабочее напряжение Ue	1-4. Точка переключения: 110 В~

Environmental conditions

Степень защиты	IP67
Температура окружающей среды	-25...70 °C

General data

Базовый стандарт	IEC 60947-5-2
Исполнение	Индуктивный
Переключатель DIN	DIN 43697
Принцип действия	1-4. Точка переключения: Индуктивный
Разрешение на эксплуатацию/ конформность	CE cULus WEEE

Material

Материал корпуса	Алюминий
Материал корпуса, защита поверхности	анодирован.

Mechanical data

Переключающий элемент	1-4. Точка переключения: BES 517-410
Размеры	120 x 105 x 87 мм
Расстояние до толкателя, 1-я точка переключения	30 mm
Расстояние между выступами - активная поверхность	1-4. Точка переключения: 0… 1.62 mm
Установка	вертикально
Фланец, ввод	2 Резьбовых выхода M25

Output/Interface

Переключающий выход	Замыкающий контакт (NO)

Range/Distance

Дальность действия	2 мм
Надежная дальность срабатывания Sa	1-4. Точка переключения: 1.6 mm
Расстояние между точками переключения	16 mm
Расчетный промежуток срабатывания Sn	1-4. Точка переключения: 2.0 mm
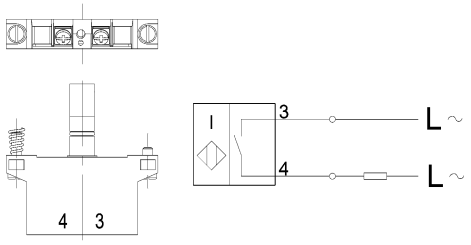
Wiring Diagrams