Кулачковые выключатели

BNS 816-B03-PA-12-605-11
Код заказа: BNS03F7

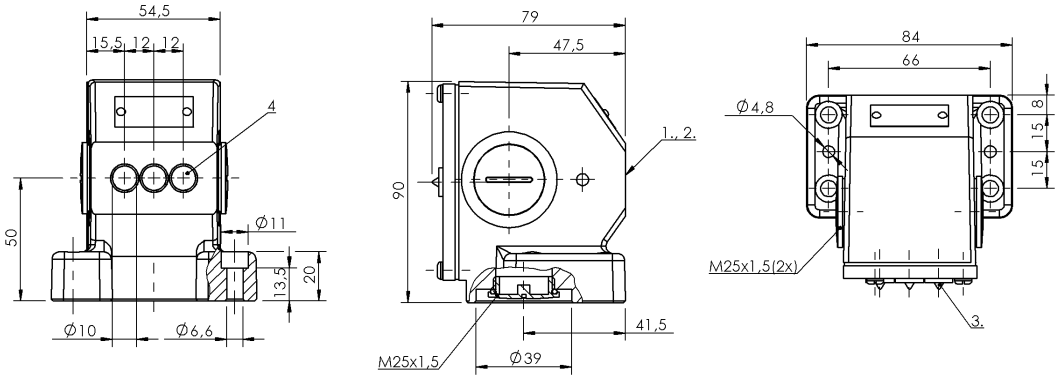

1) Опорная кромка, 2) Активная поверхность, 3) Функциональный индикатор FD/FE/LL, 4) 1-я точка переключения

Display/Operation

Индикация функций	1-3. Точка переключения: Световод

Electrical connection

Тип разъема	1-3. Точка переключения: Винтовая клемма
Электрическое исполнение	3-/4-проводн.

Electrical data

Длительный ток	1-3. Точка переключения: 0.2 A
Расчетное рабочее напряжение Ue	1-3. Точка переключения: 24 В=

Environmental conditions

Степень защиты	IP67
Температура окружающей среды	-25...70 °C

Functional safety

MTTF (40°C)	BES 517-110: 490 a

General data

Базовый стандарт	IEC 60947-5-2
Исполнение	Индуктивный
Принцип действия	1-3. Точка переключения: Индуктивный
Разрешение на эксплуатацию/ конформность	CE WEEE

Material

Материал корпуса	Алюминий
Материал корпуса, защита поверхности	анодирован.

Mechanical data

Переключающий элемент	1-3. Точка переключения: BES 517-110
Расстояние между выступами - активная поверхность	1-3. Точка переключения: 0… 1.62 mm
Установка	параллельно
Фланец, ввод	1 Резьбовой выход M25

Output/Interface

Переключающий выход	PNP, антивалентный

Range/Distance

Дальность действия	2 мм
Надежная дальность срабатывания Sa	1-3. Точка переключения: 1.6 mm
Расчетный промежуток срабатывания Sn	1-3. Точка переключения: 2.0 mm
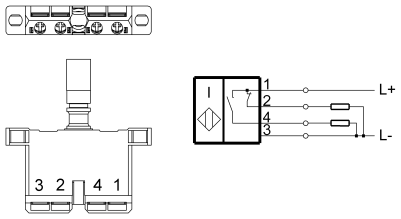
Wiring Diagrams