Кулачковые выключатели

BNS 816-B08-TOB-10-603-11
Код заказа: BNS03JT

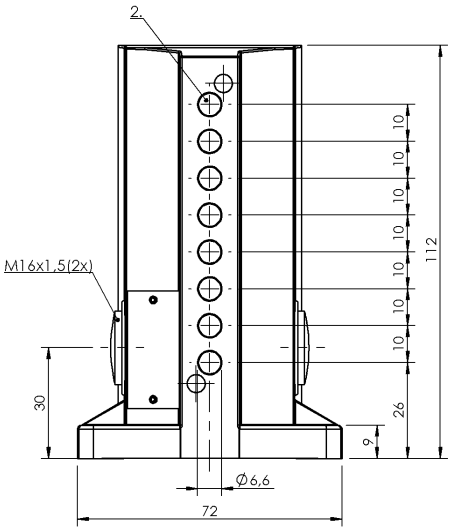

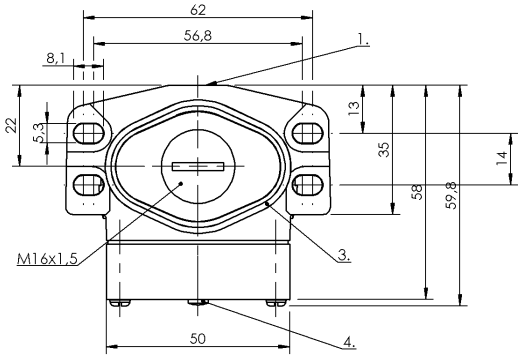

1) Опорная кромка, 2) Активная поверхность, 3) Уплотнительное кольцо, 4) Функциональный индикатор FD/FE/LL

Display/Operation

Индикация функций	1-8. Точка переключения: Световод

Electrical connection

Тип разъема	1-8. Точка переключения: Винтовая клемма
Электрическое исполнение	3-/4-проводн.

Electrical data

Длительный ток	1-8. Точка переключения: 0.13 A
Расчетное рабочее напряжение Ue	1-8. Точка переключения: 24 В=

Environmental conditions

Степень защиты	IP67
Температура окружающей среды	-25...70 °C

Functional safety

MTTF (40°C)	BES 517-312-Y: 1620 a

General data

Базовый стандарт	IEC 60947-5-2
Исполнение	Индуктивный
Принцип действия	1-8. Точка переключения: Индуктивный
Разрешение на эксплуатацию/ конформность	CE WEEE

Material

Материал корпуса	Алюминий
Материал корпуса, защита поверхности	анодирован.

Mechanical data

Переключающий элемент	1-8. Точка переключения: BES 517-312-Y
Размеры	72 x 112 x 60 мм
Расстояние до толкателя, 1-я точка переключения	26 mm
Расстояние между выступами - активная поверхность	1-8. Точка переключения: 0… 0.90 mm
Установка	вертикально
Фланец, ввод	1 Резьбовой выход M16

Output/Interface

Переключающий выход	PNP замыкающий контакт (NO)

Range/Distance

Дальность действия	1,1 мм
Надежная дальность срабатывания Sa	1-8. Точка переключения: 0.9 mm
Расстояние между точками переключения	10 mm
Расчетный промежуток срабатывания Sn	1-8. Точка переключения: 1.1 mm
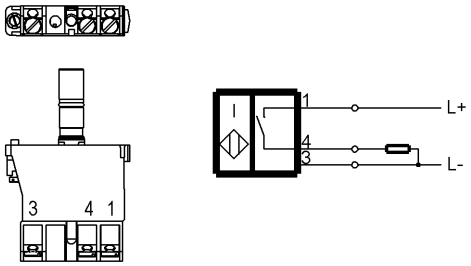
Wiring Diagrams