Емкостные датчики

BCS M18B4N1-NOC80D-EP02
Код заказа: BCS00LP

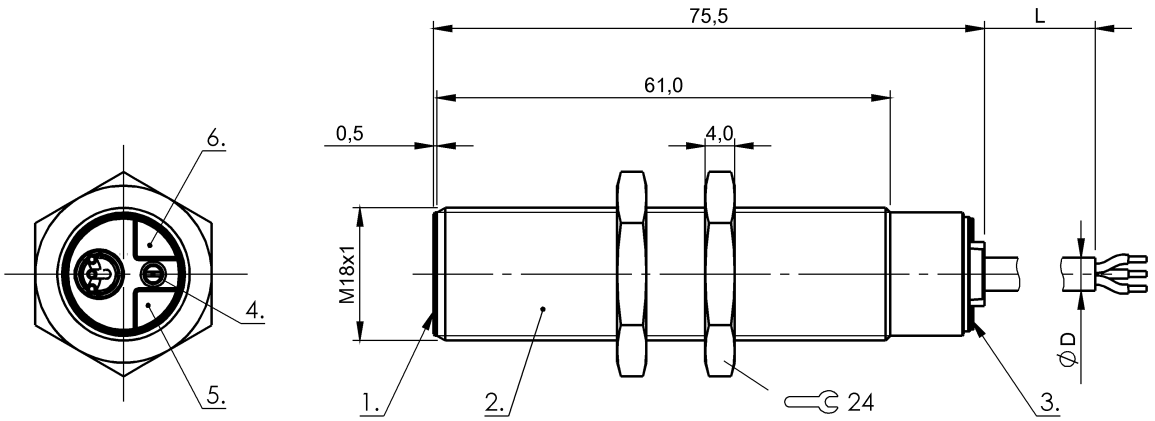

1) Активная поверхность, 2) Корпус, 3) Крышка, 4) Потенциометр, 5) СД напряжения питания, 6) Функциональный СД

IND. CONT. EQ
81U2
for use in the secondary of
a class 2 source of supply

Display/Operation

Индикация рабочего напряжения	да
Индикация функций	да

Electrical connection

Диаметр кабеля D	4.60 mm
Длина кабеля L	2 m
Защита от короткого замыкания	да
Защита от переполюсовки	да
Количество проводников	3
С защитой от неправильного подключения	нет
Сечение проводника	0.34 mm²

Electrical data

Задержка готовности Tv, макс.	300 ms
Категория применения	=-13
Макс. ток холостого хода Io, без демпфирования	18 mA
Остаточная волнистость, макс. (% от Ue)	10 %
Падение напряжения статич., макс.	1.5 V
Рабочее напряжение Ub	10...30 VDC
Расчетное напряжение изоляции Ui	75 V DC
Расчетное рабочее напряжение Ue=	24 V
Расчетный рабочий ток Ie	100 mA
Частота переключения	100 Гц

Environmental conditions

Степень защиты	IP67
Температура окружающей среды	-25...85 °C
Температура хранения	-25...85 °C

Functional safety

MTTF (40°C)	343 a

General data

Базовый стандарт	IEC 60947-5-2
Комплект поставки	Гайка (2 шт.)
Марка	GLOBAL
Разрешение на эксплуатацию/ конформность	CE cULus WEEE
Серия	M18
Чувствительность	дальность срабатывания регулируется

Material

Активная поверхность, материал	PBT
Материал корпуса	Высококачественная сталь (1.4305)
Материал крышки	PA
Материал оболочки	PUR

BCS M18B4N1-NOC80D-EP02
Код заказа: BCS00LP

Mechanical data

Момент затяжки	60 Нм
Размеры	Ø 18 x 75,5 мм
Резьба (A)	M18x1
Типоразмер	M18x1
Установка	заподлицо

Output/Interface

Переключающий выход	NPN размыкающий контакт (NC)

Range/Distance

Гистерезис H, макс. (% от Sr)	15.0 %
Диапазон измерения	1...8 мм
Стабильность повторяемости, макс. (% от Sr)	2.0 %
Температурный дрейф, макс. (% от Sr)	20 % [-5…55 °C]
Условное расстояние переключения sn	8 mm
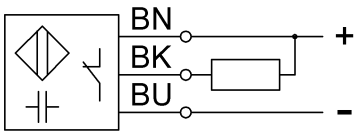
Wiring Diagrams